BOSCH

Professional HEAVY DUTY

GTS 70-216

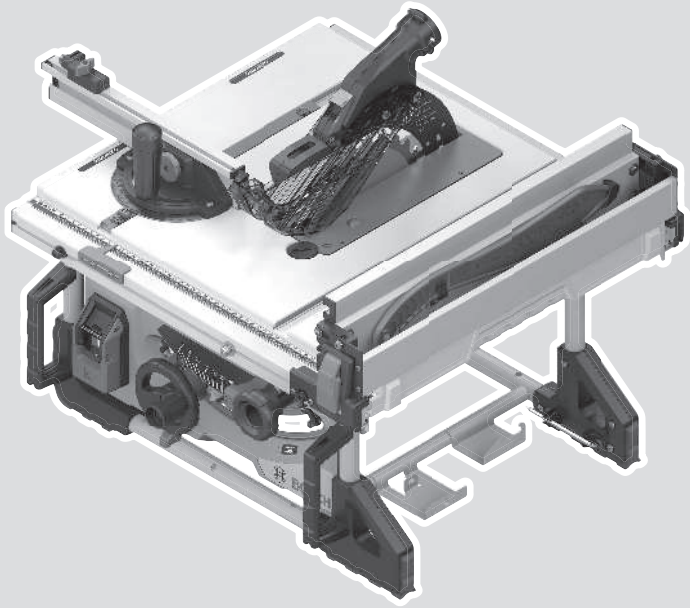

Robert Bosch Power Tools GmbH
70538 Stuttgart
GERMANY

www.bosch-pt.com

1 609 92A A92 (2026.08) PS / 35

1 609 92A A92

sv Bruksanvisning i original

Svensk ..... Sidan 19

https://eu-doc.bosch.com/

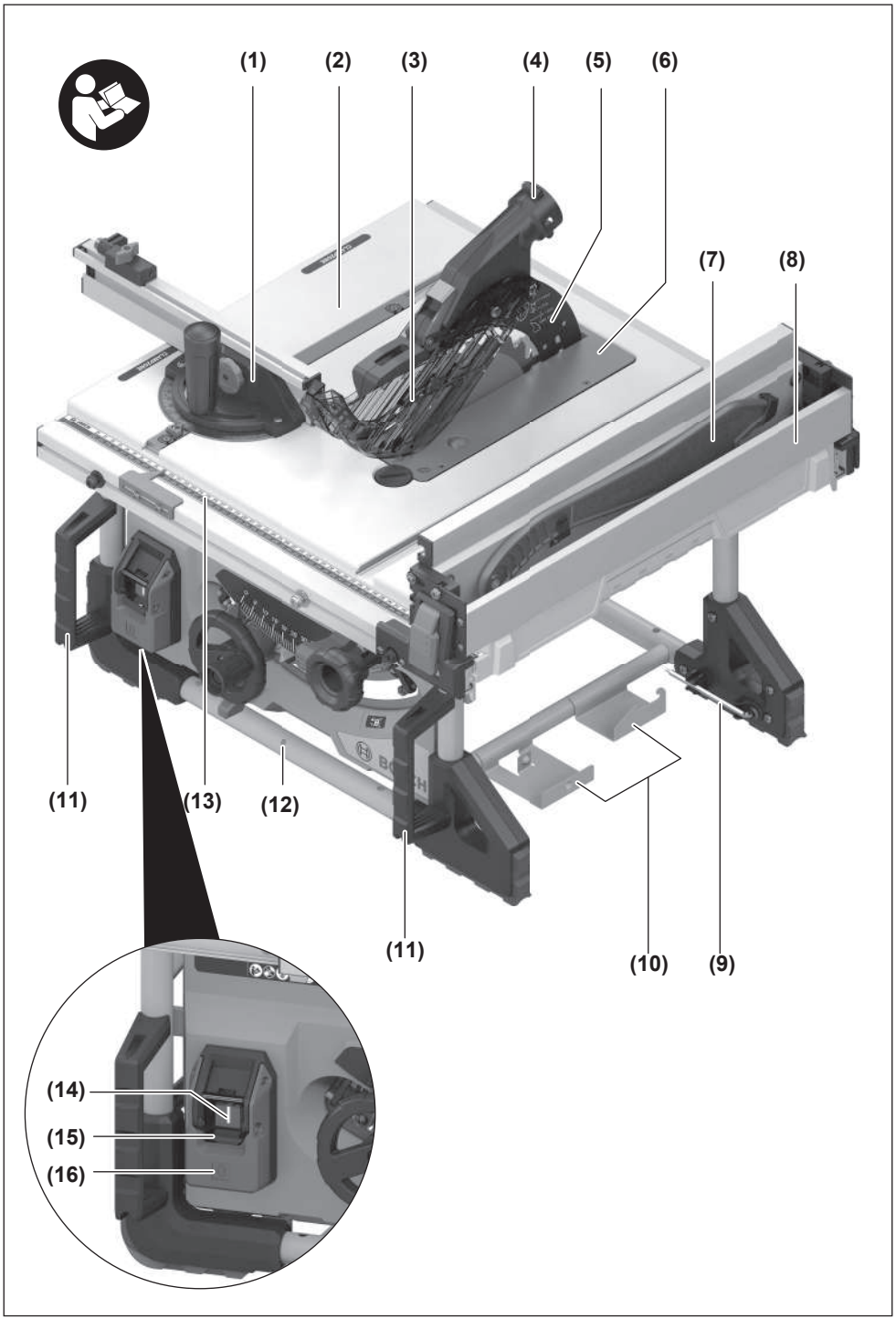
(1)
(2)
(3)
(4)
(5)
(6)
(7)
(8)
(11)
(13)
(12)
(11)
(10)
(9)
(14)
(15)
(16)

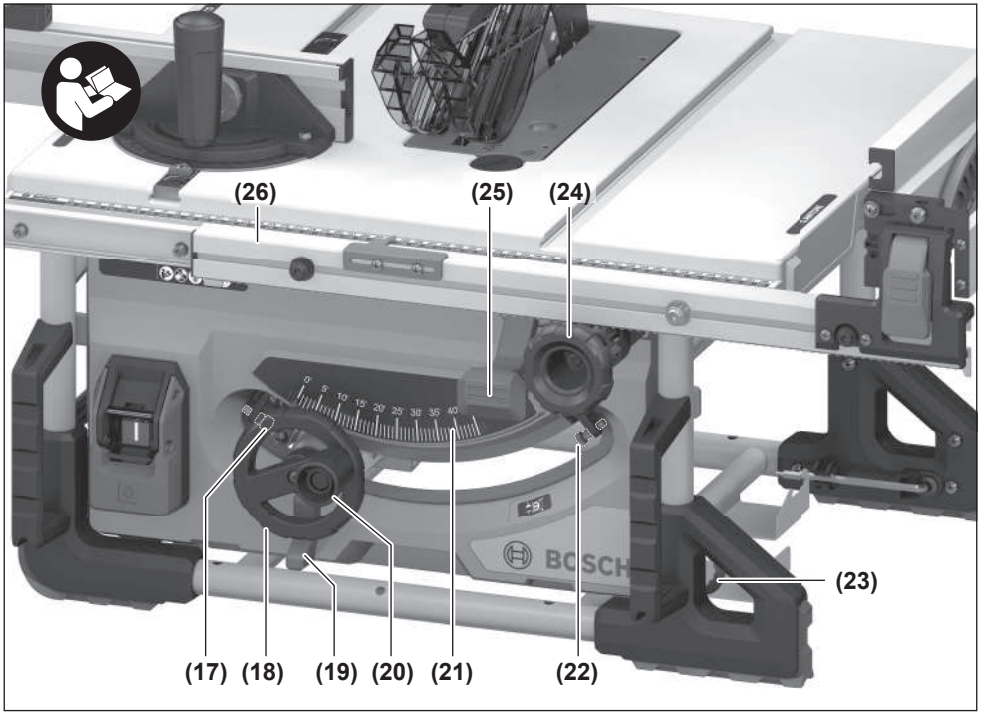
(26)
(25)
(24)
(23)
(17)
(18)
(19)
(20)
(21)
(22)

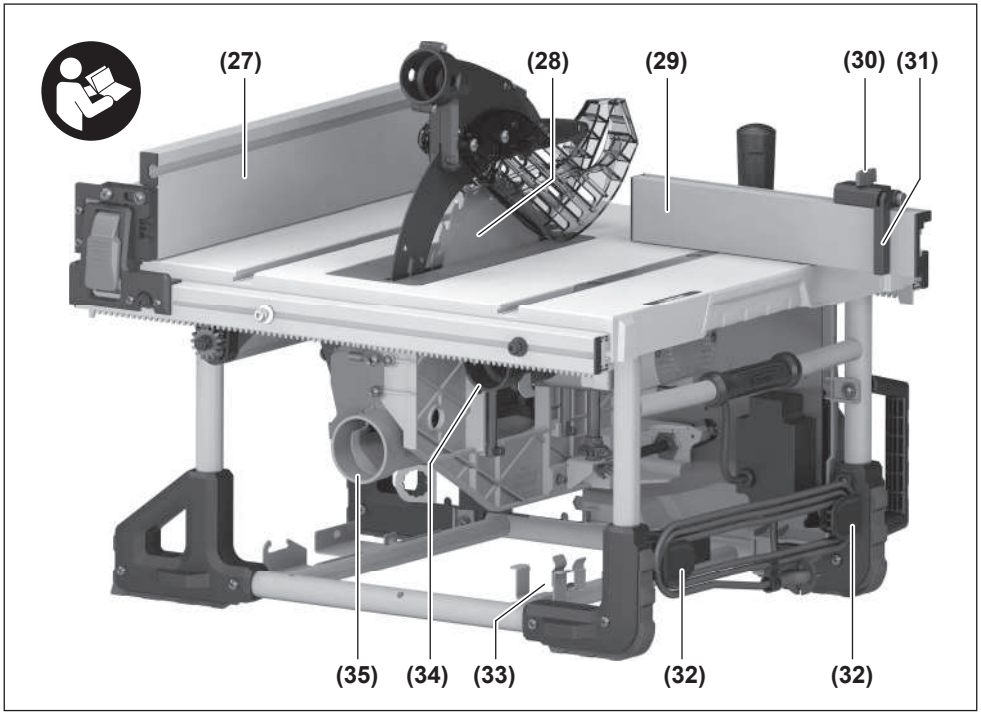
(27)
(28)
(29)
(30)
(31)
(35)
(34)
(33)
(32)
(32)

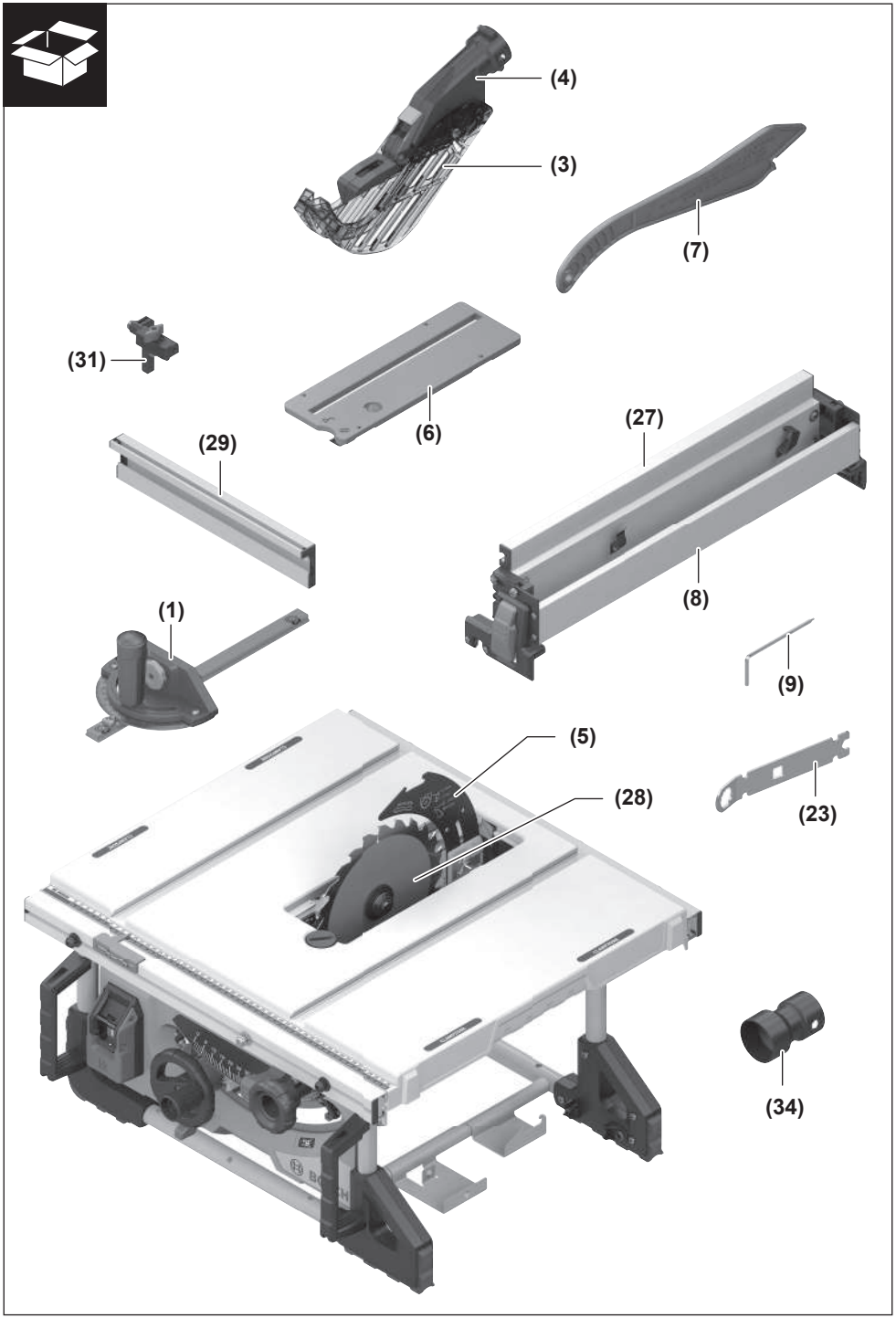
(4)
(3)
(7)
(31)
(6)
(29)
(27)
(8)
(1)
(9)
(5)
(28)
(23)
(34)

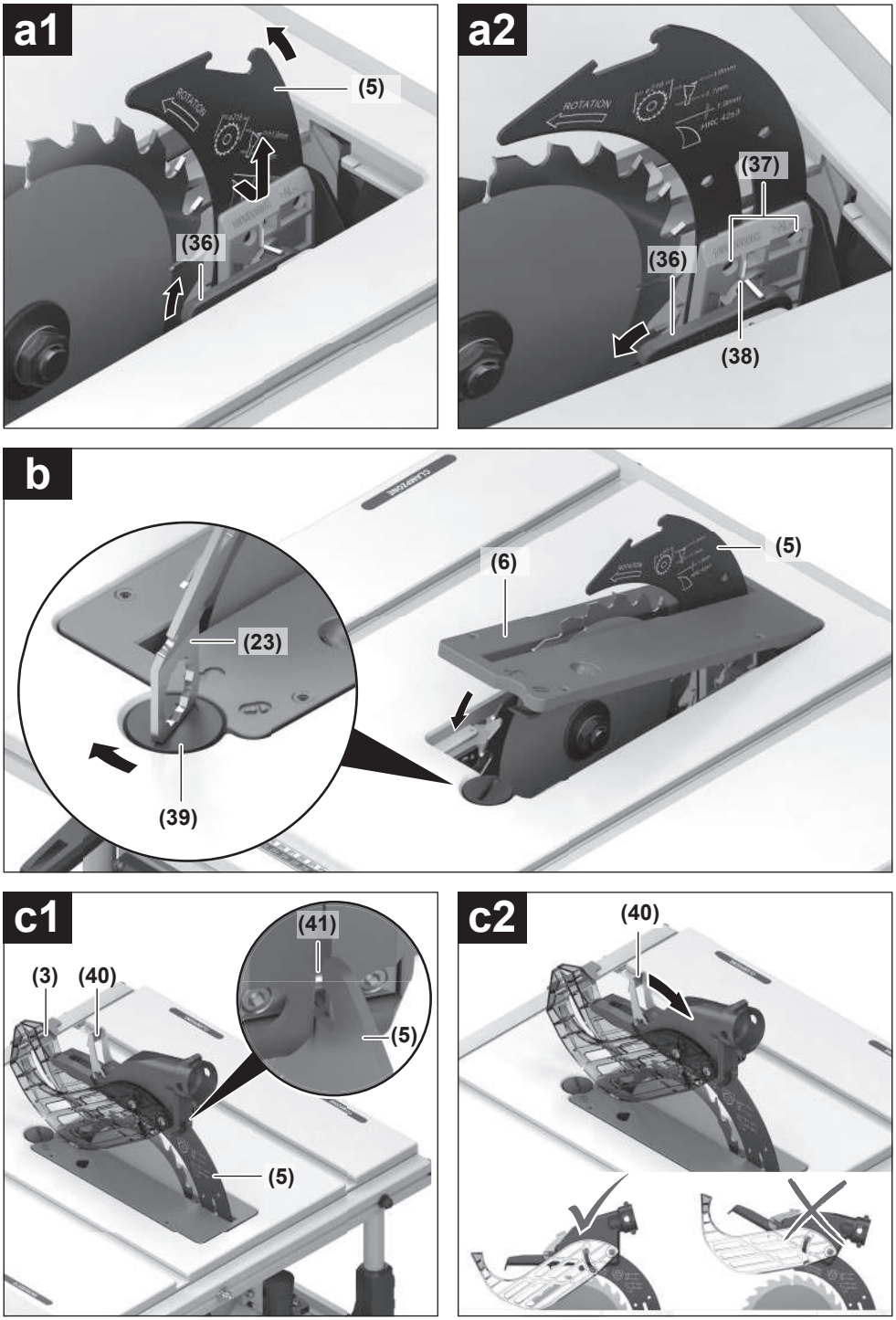
a1
(5)
(36)
a2
(37)
(36)
(38)
b
(6)
(5)
(23)
(39)
c1
(41)
(3)
(40)
(5)
(5)
c2
(40)

d

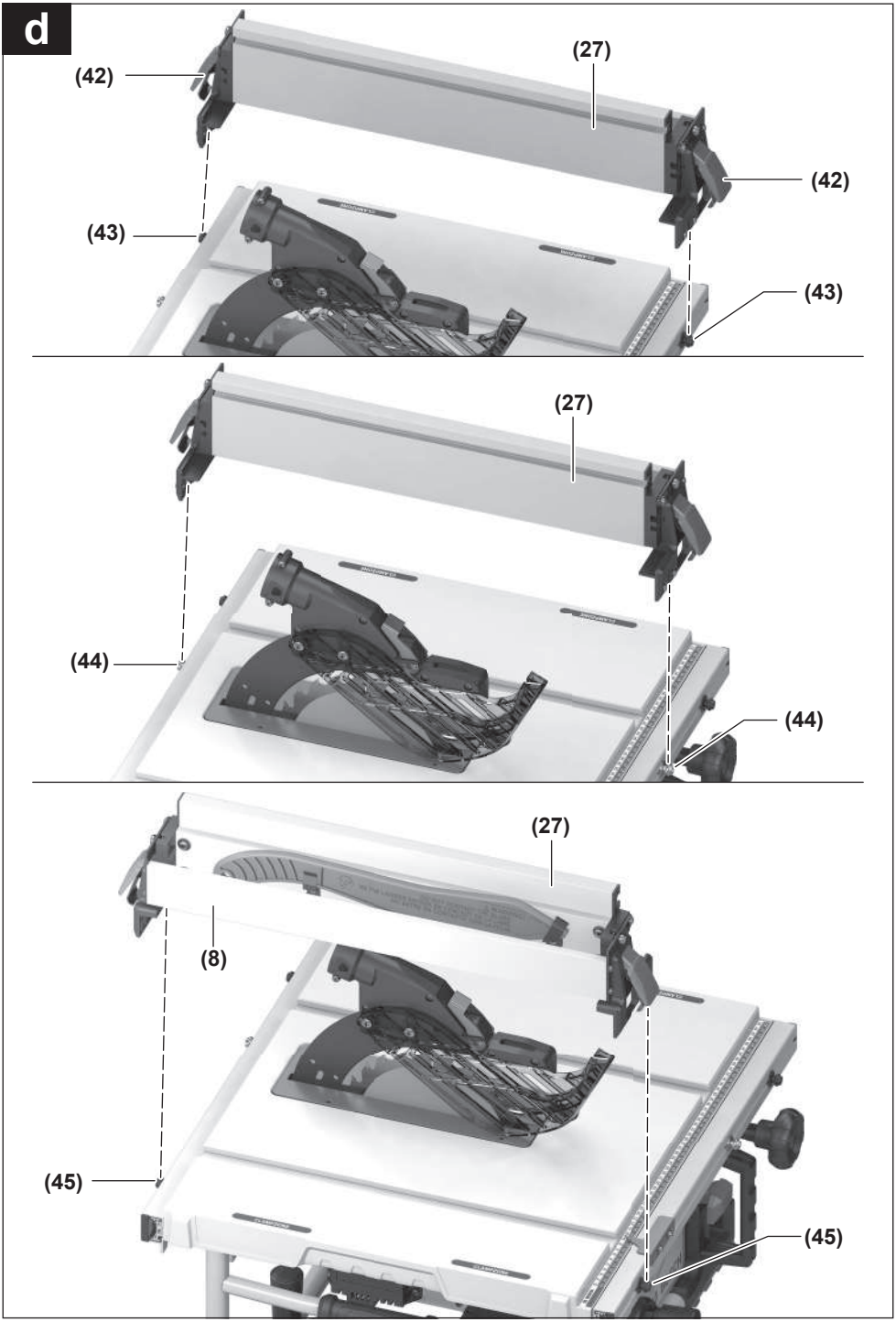

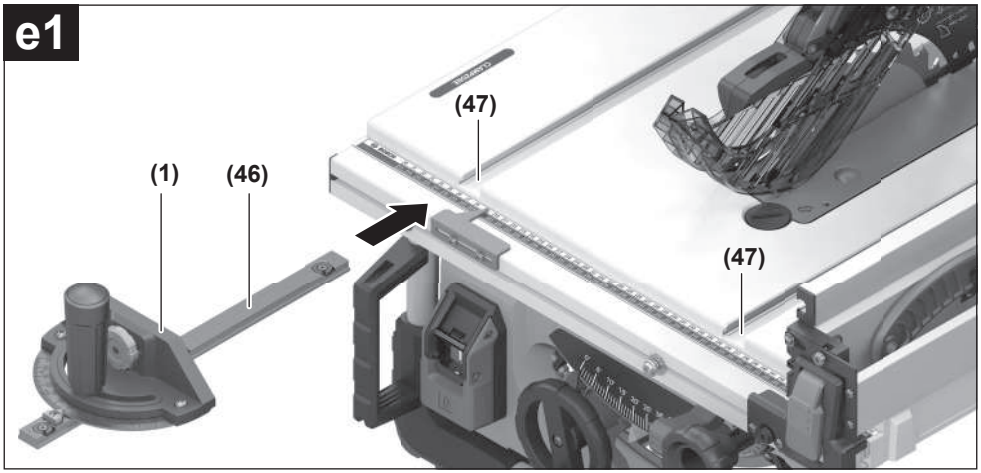
e1
(47)
(1)
(46)
(47)

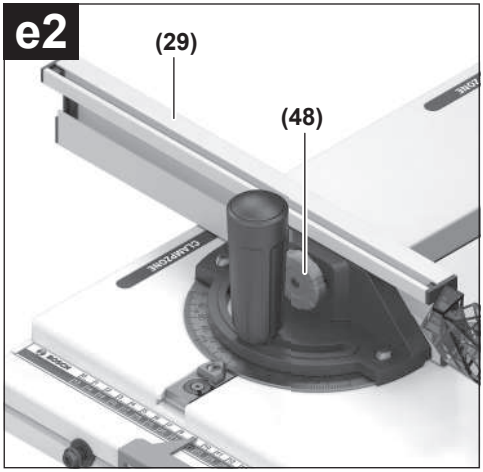
e2
(29)
(48)

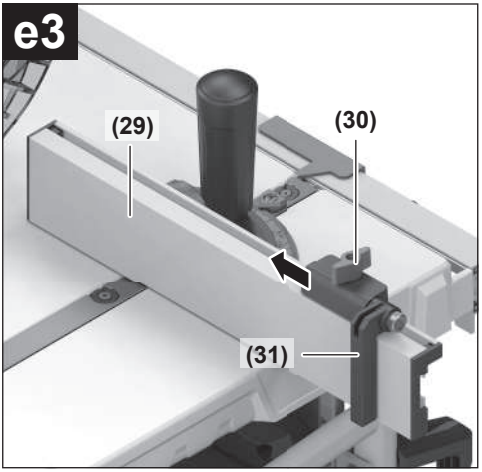
e3
(29)
(30)
(31)

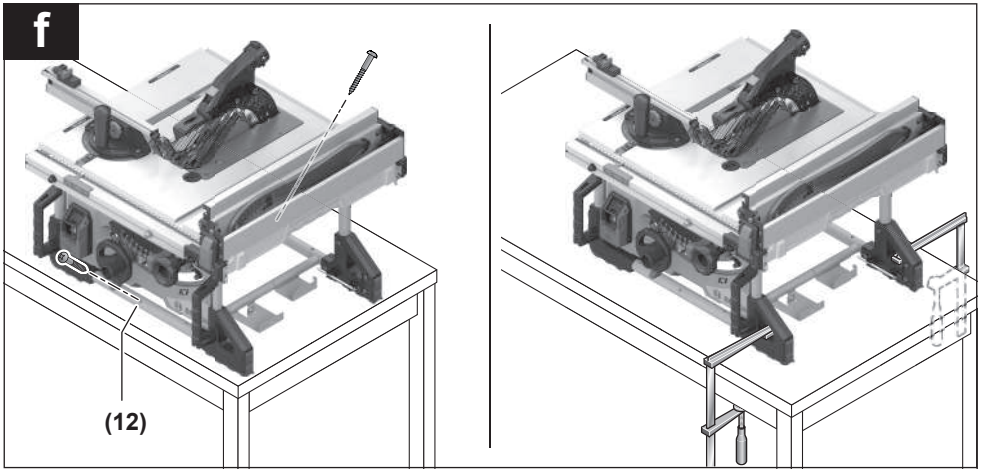
f
(12)

g



GTA 571



h

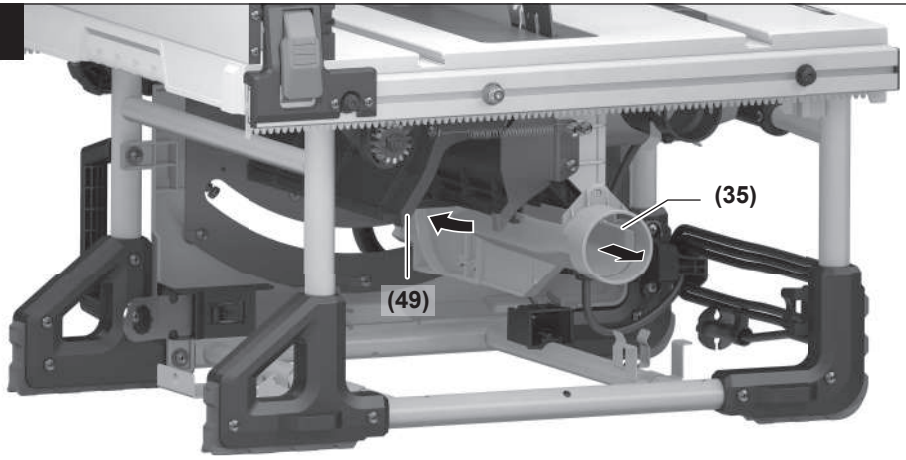

i

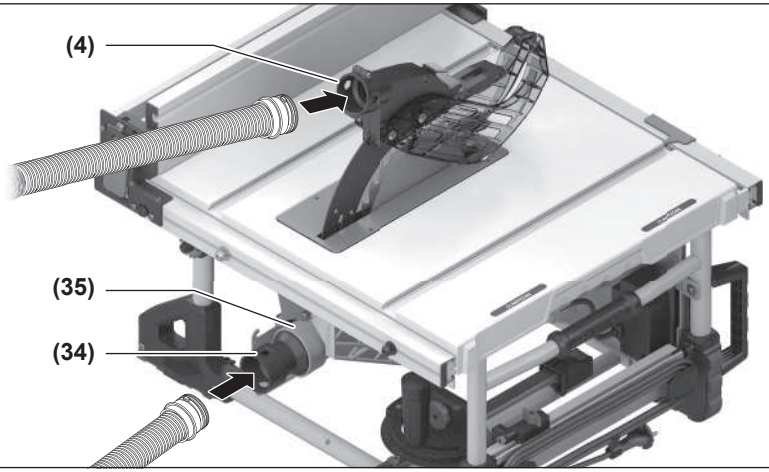

j1

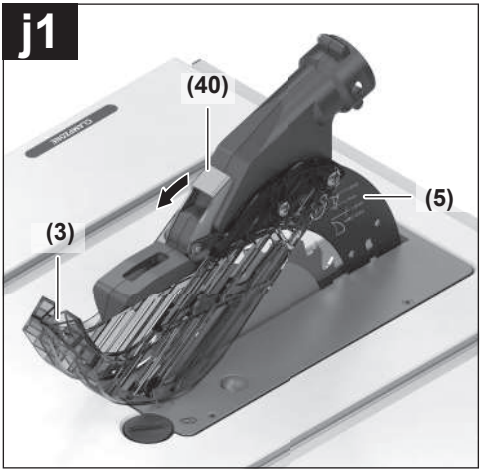

j2

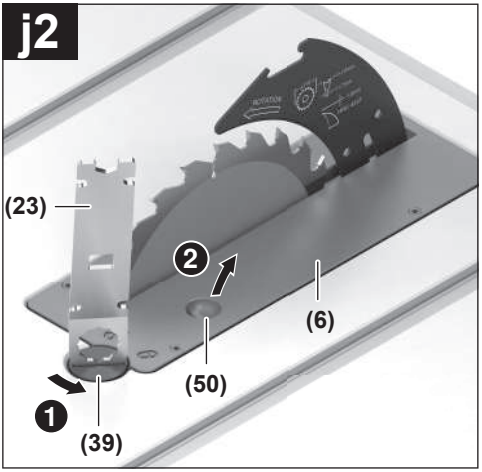

j3

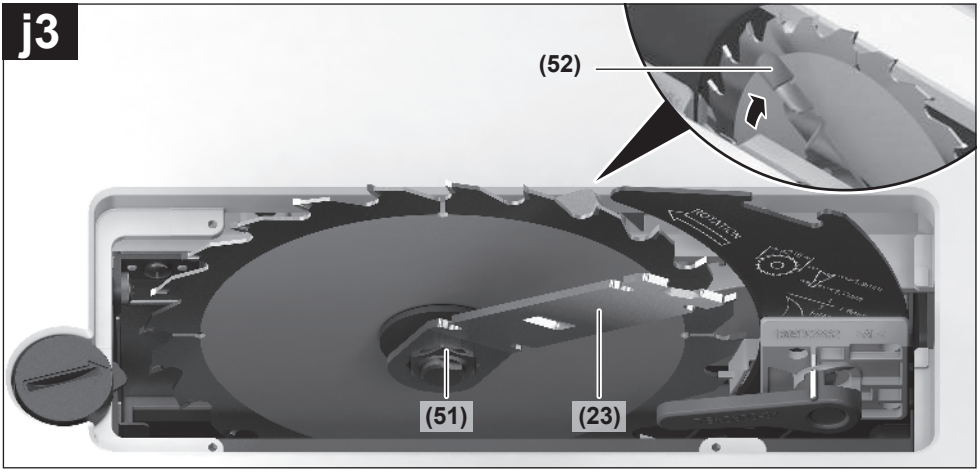

j4

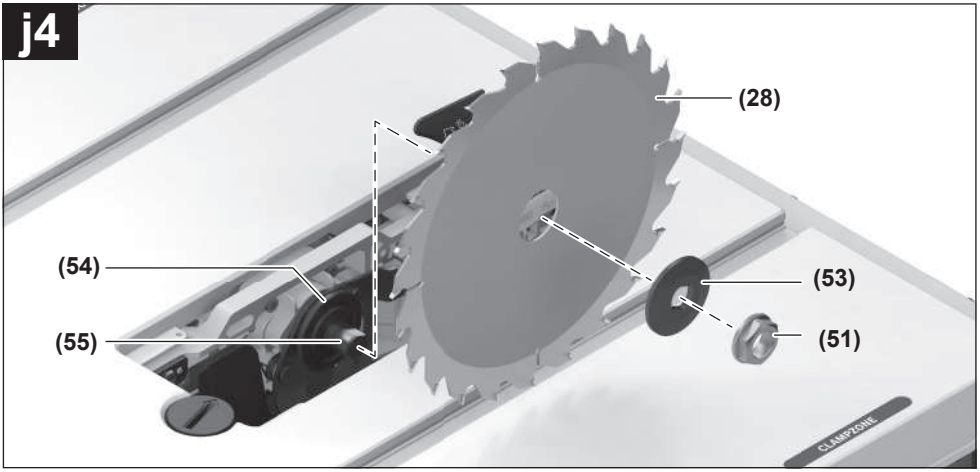

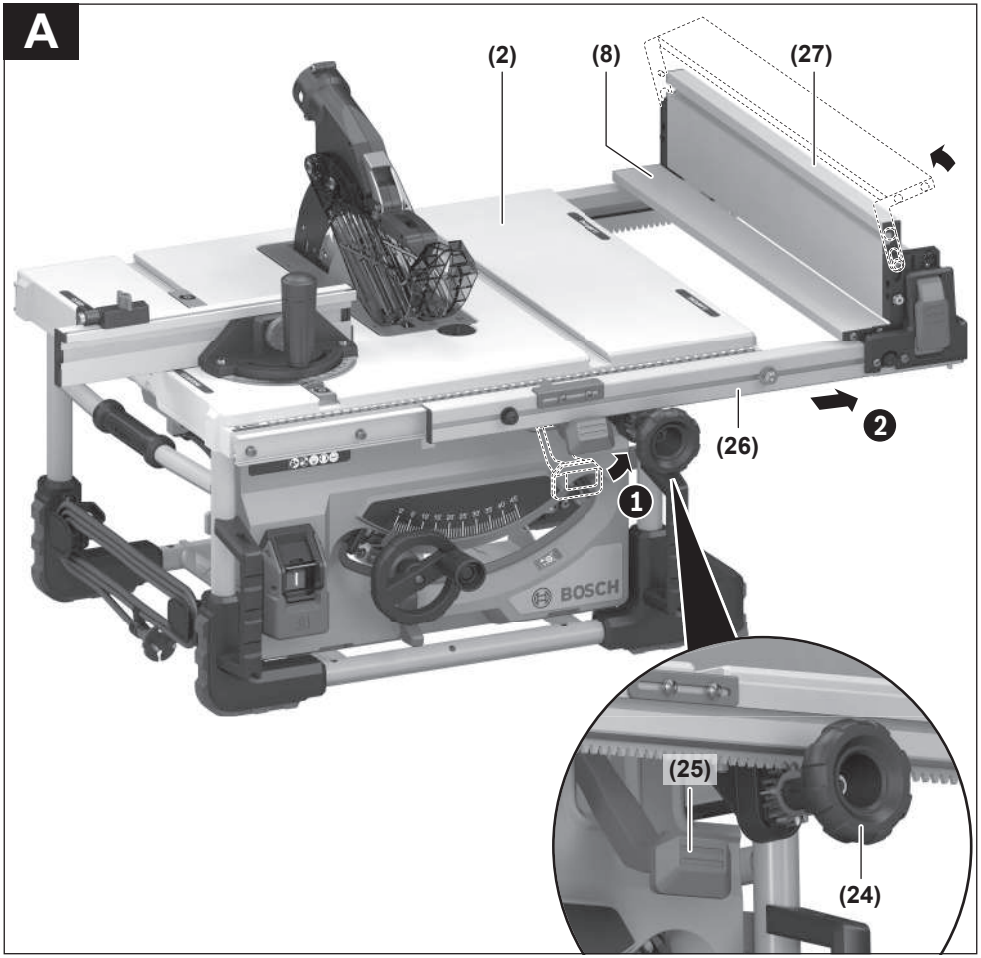
A
(2)
(8)
(27)
(26)
1
2
BOSCH
(25)
(24)

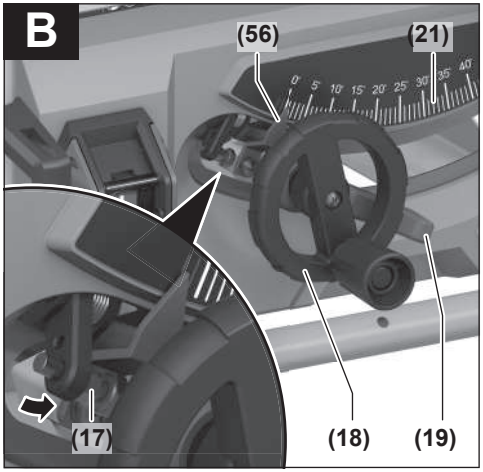
B
(56)
(21)
(17)
(18)
(19)

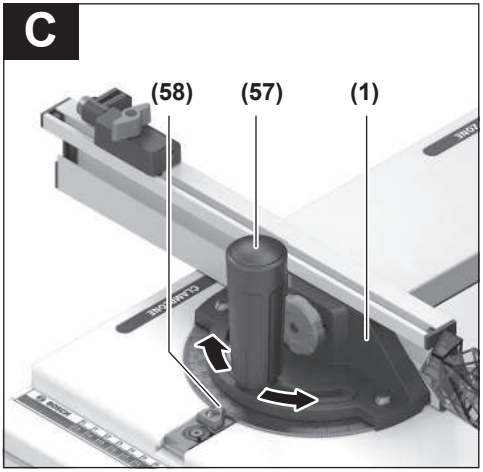
C
(58)
(57)
(1)

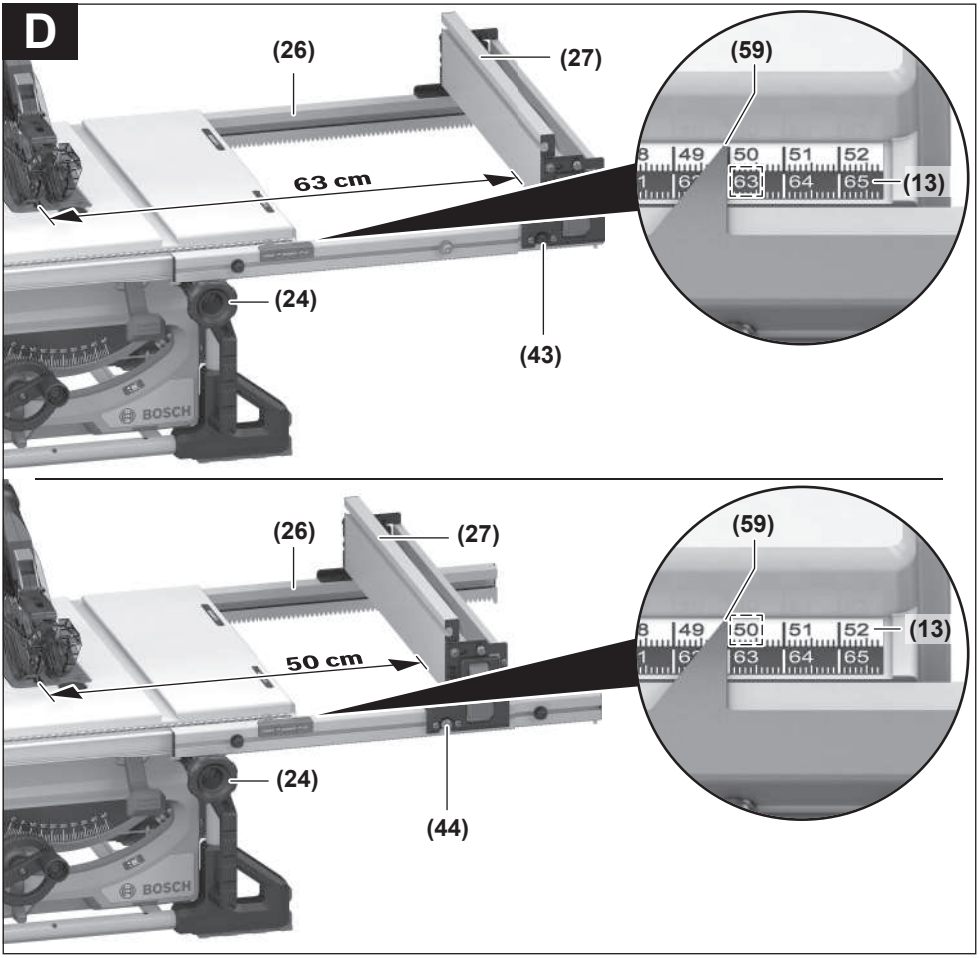
D
(26)
(27)
(59)
63 cm
(13)
(24)
(43)
BOSCH
(26)
(27)
(59)
50 cm
(13)
(24)
(44)
BOSCH

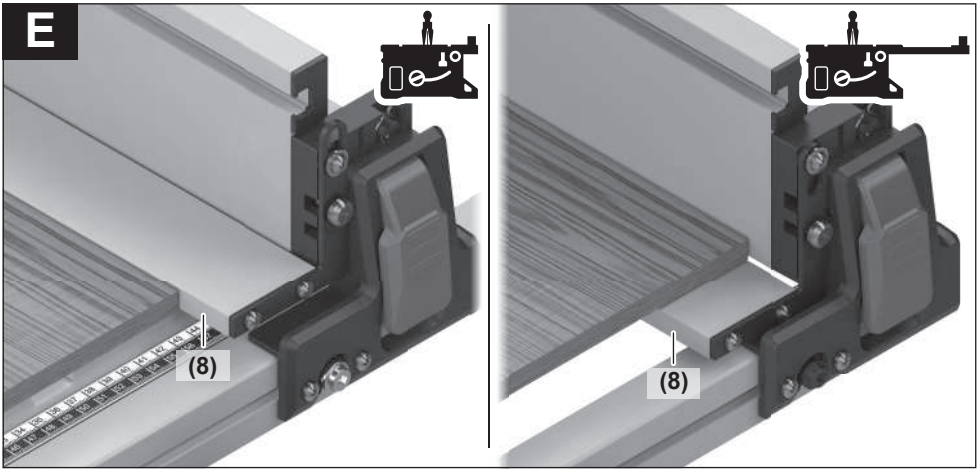
E
(8)
(8)

F

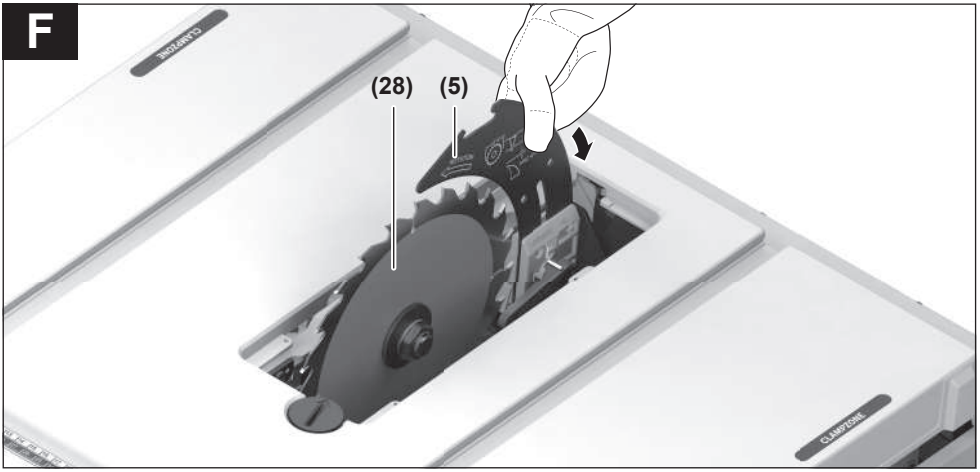

G1

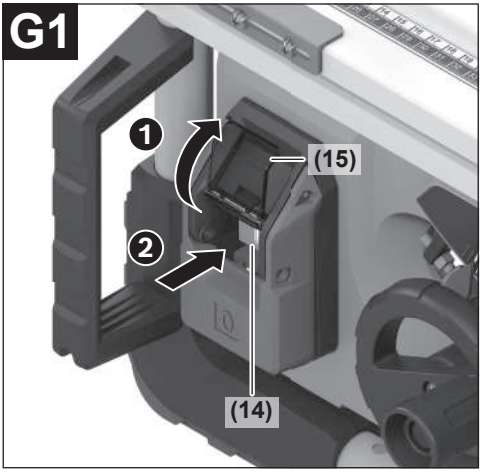

G2

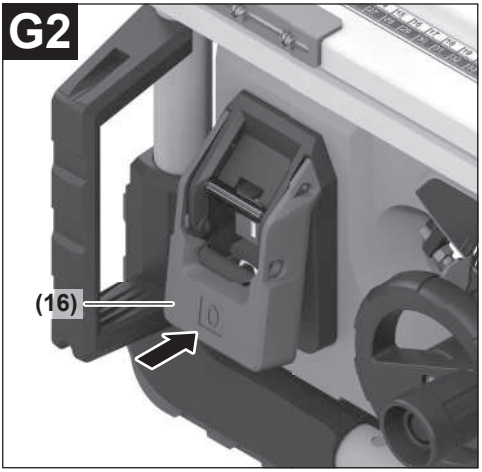

G3

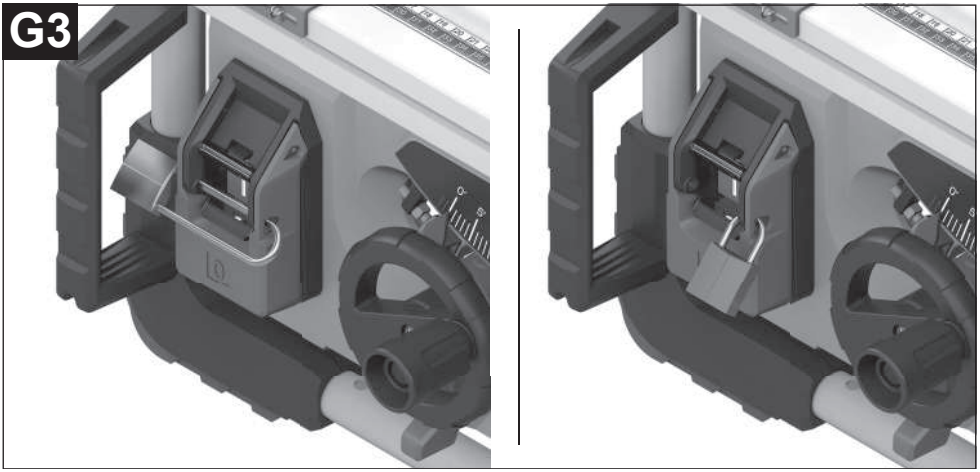

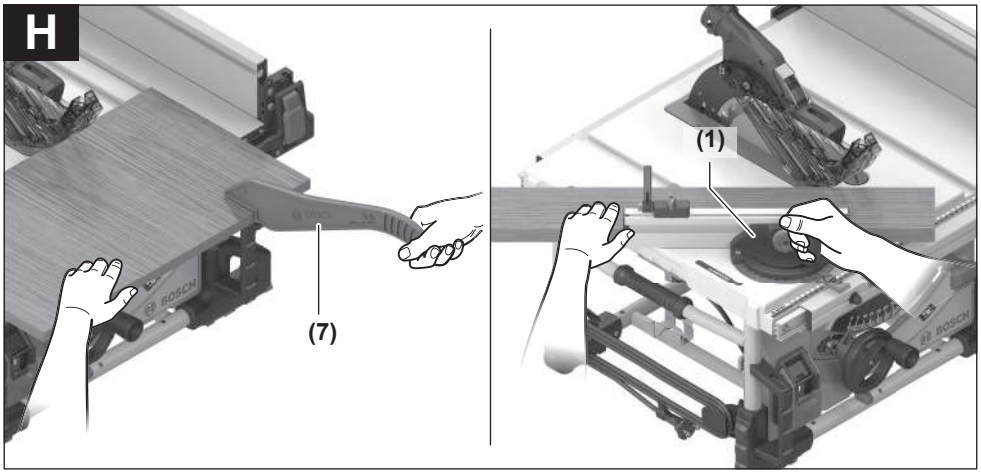
H
(7)
(1)

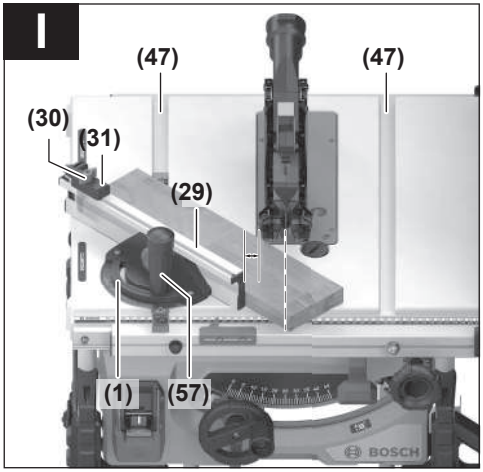
I
(47)
(47)
(30)
(31)
(29)
(1)
(57)

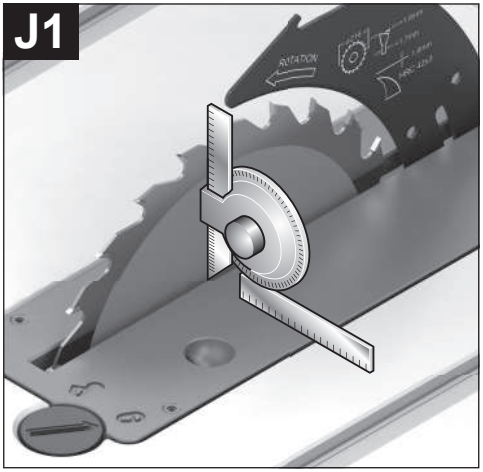
J1

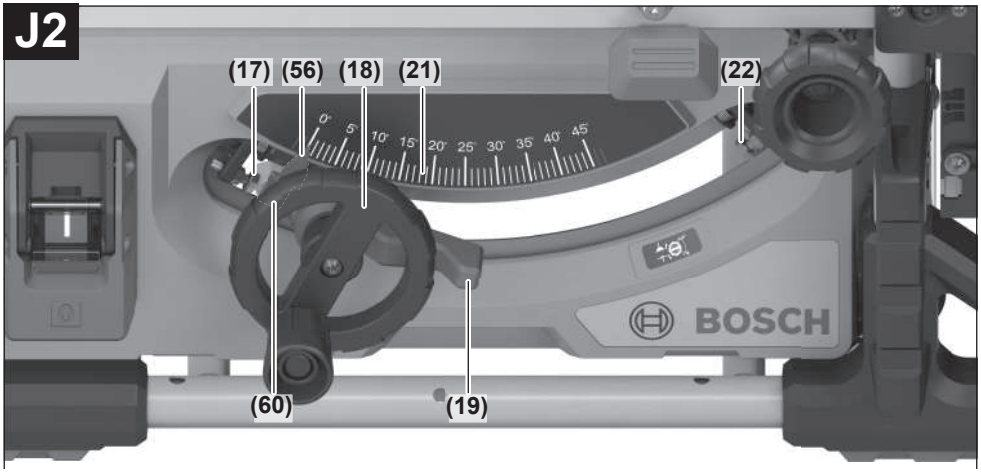
J2
(17)
(56)
(18)
(21)
(22)
(60)
(19)
BOSCH

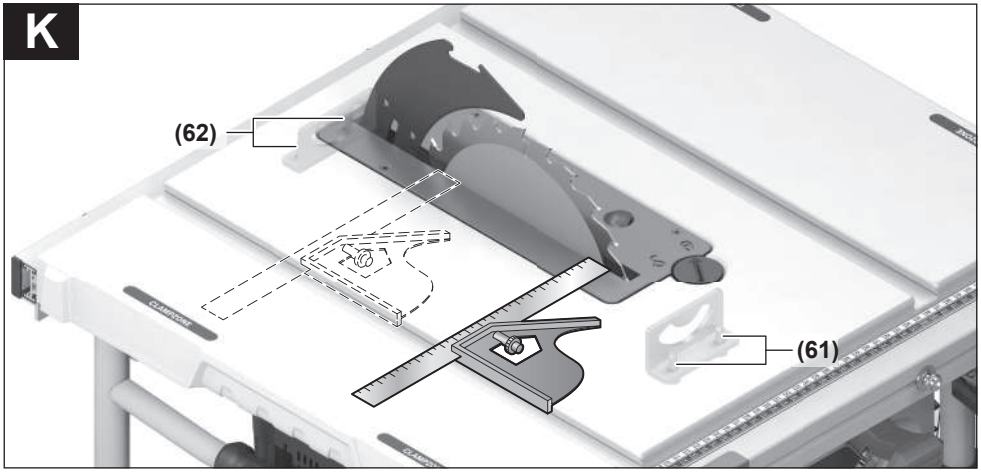
K
(62)
(61)

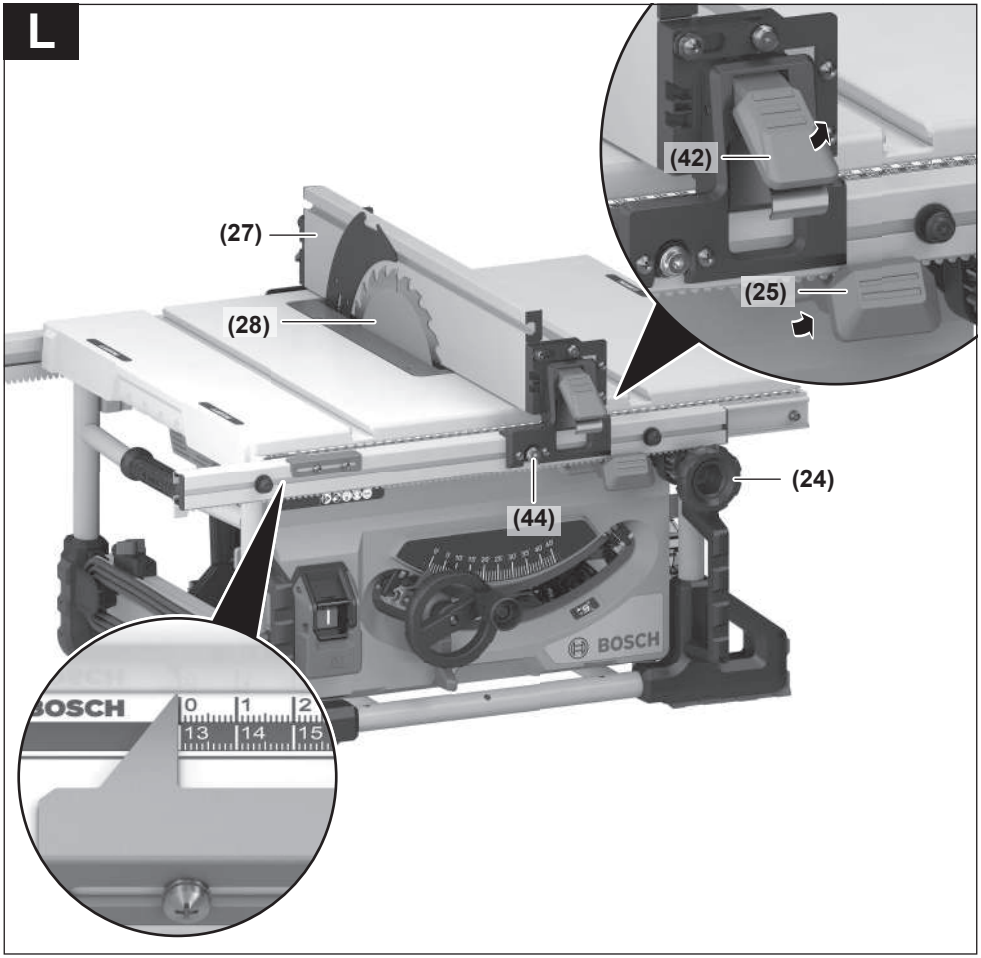
L
(42)
(25)
(27)
(28)
(24)
(44)
BOSCH
BOSCH
0
1
2
13
14
15

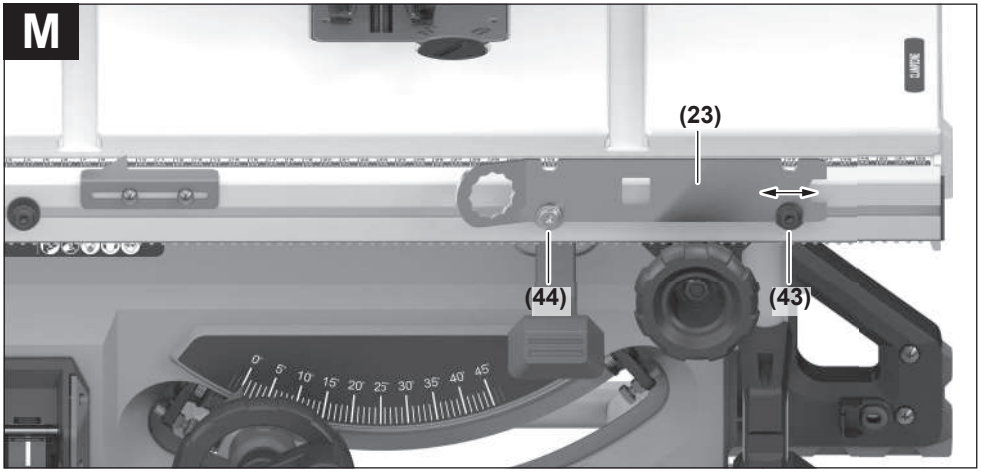
M
(23)
(44)
(43)

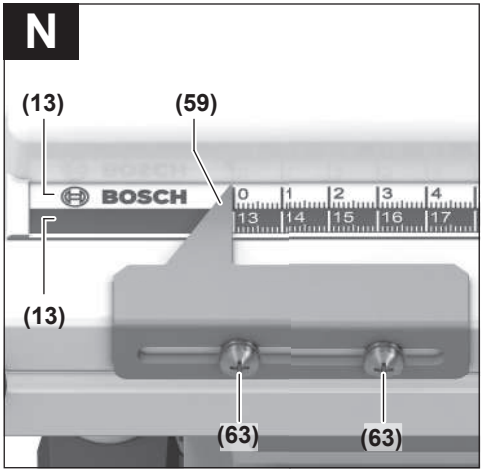
N
(13)
(59)
BOSCH
(13)
(63)
(63)

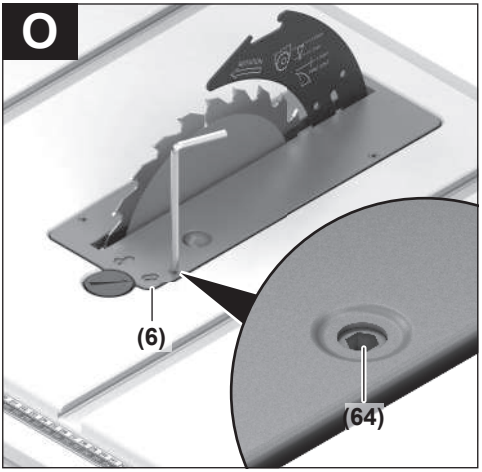
O
(6)
(64)

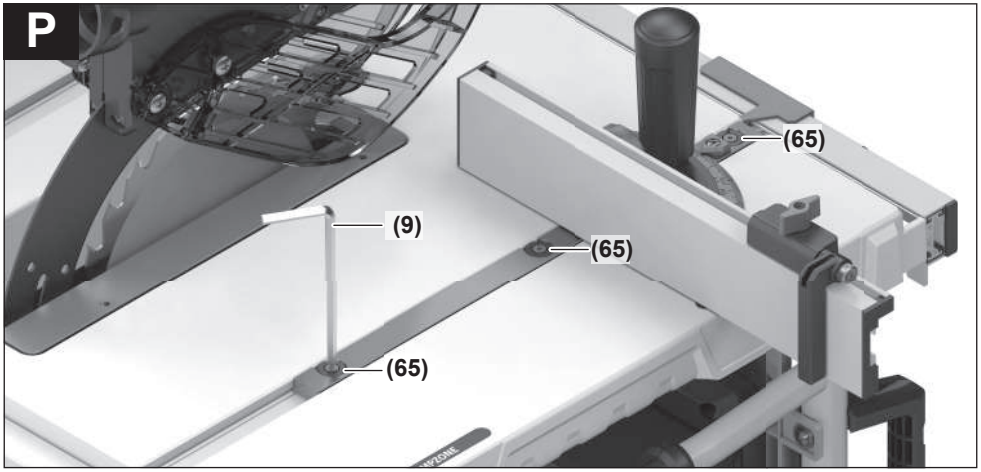
P
(65)
(9)
(65)
(65)

Q

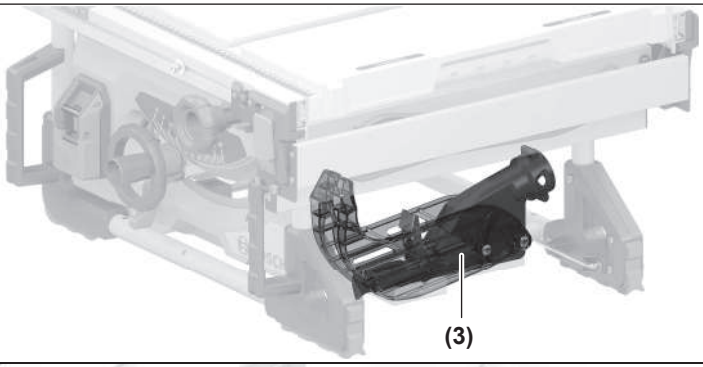

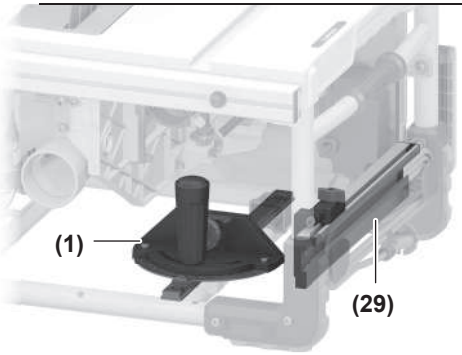

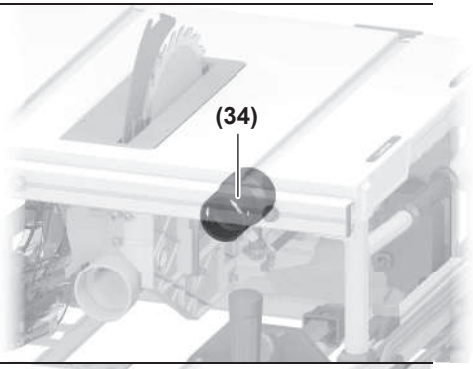

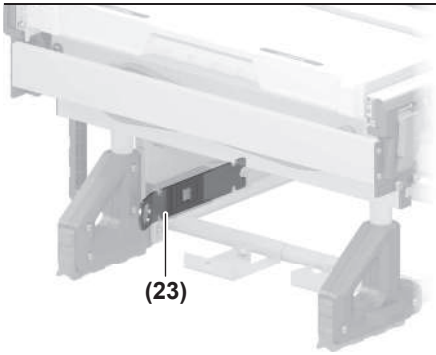

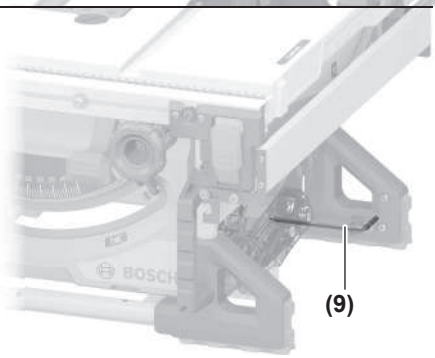

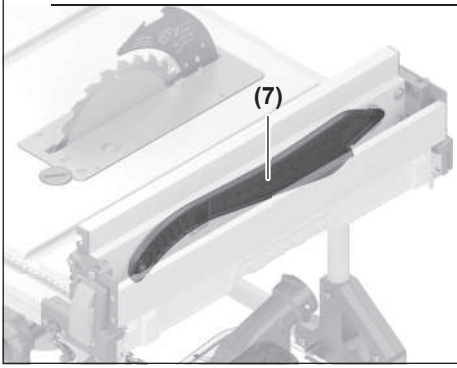

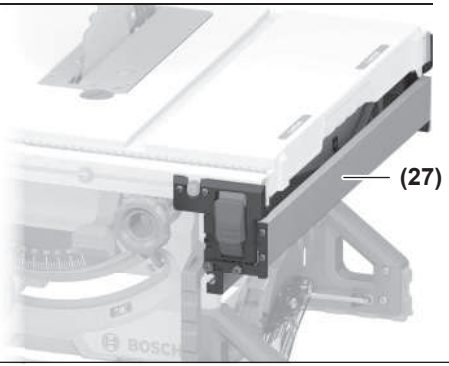

R

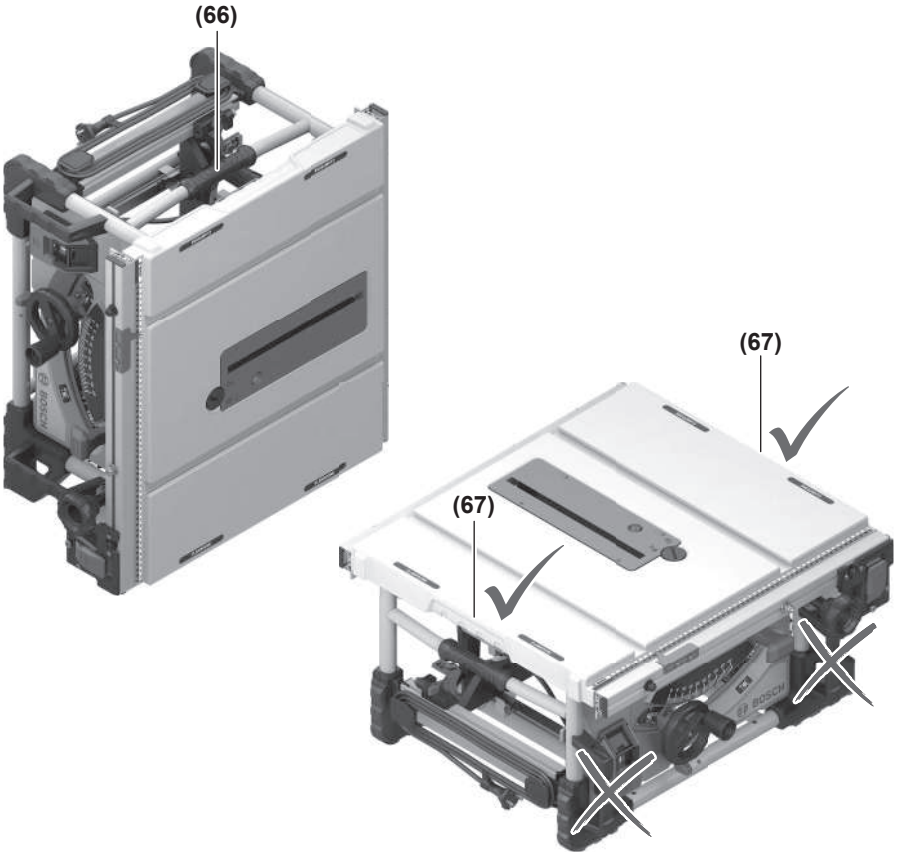

S

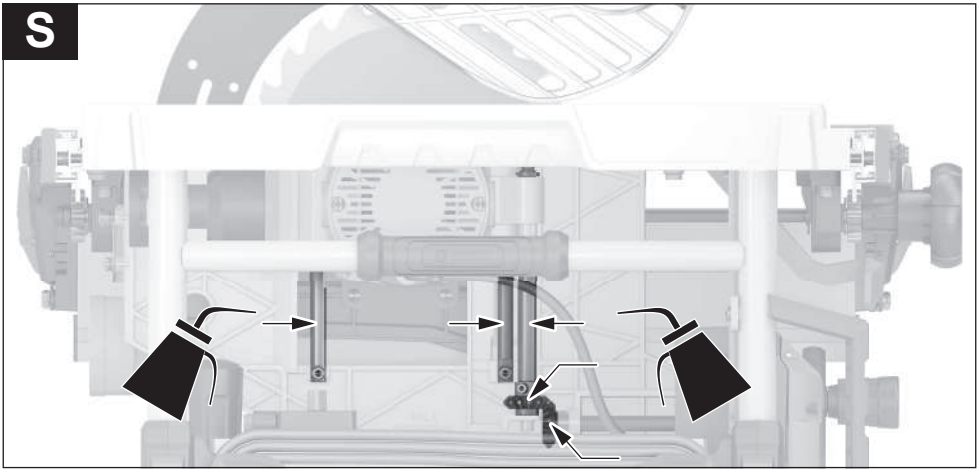

Svensk

Säkerhetsanvisningar

Allmänna säkerhetsanvisningar för elverktyg

⚠ VARNING **Läs alla säkerhetsvarningar, instruktioner och specifikationer som tillhandahålls med detta elverktyg.** Fel som uppstår till följd av att instruktionerna nedan inte följts kan orsaka elstöt, brand och/eller allvarliga personskador.

Förvara alla varningar och anvisningar för framtida bruk.

Begreppet Elverktyg hänför sig till nätdrivna elverktyg (med nätsladd) och till batteridrivna elverktyg (sladdlösa).

Arbetsplatssäkerhet

- **Håll ditt arbetsområde rent och väl upplyst.** Ostädade och mörka areor ökar olycksrisken.
- **Använd inte elverktyget i explosionsfarliga omgivningar när det t.ex. finns brännbara vätskor, gaser eller damm.** Elverktygen alstrar gnistor som kan antända dammet eller gaserna.
- **Håll under arbetet med elverktyget barn och obehöriga personer på betryggande avstånd.** Om du störs av obehöriga personer kan du förlora kontrollen över elverktyget.

Elektrisk säkerhet

- **Elverktygets stickpropp måste passa till vägguttaget. Stickproppen får absolut inte förändras. Använd inte adapterkontakter tillsammans med skyddsjordade elverktyg.** Oförändrade stickproppar och passande vägguttag reducerar risken för elstöt.
- **Undvik kroppskontakt med jordade ytor som t. ex. rör, värmeelement, spisar och kylskåp.** Det finns en större risk för elstöt om din kropp är jordad.
- **Skydda elverktyg mot regn och väta.** Tränger vatten in i ett elverktyg ökar risken för elstöt.
- **Missbruka inte nätsladden. Använd inte nätsladden för att bära eller hänga upp elverktyget och inte heller för att dra stickproppen ur vägguttaget.** Skadade eller tilltrasslade ledningar ökar risken för elstöt.
- **När du arbetar med ett elverktyg utomhus använd endast förlängningssladdar som är avsedda för utomhusbruk.** Om en lämplig förlängningssladd för utomhusbruk används minskar risken för elstöt.
- **Använd ett felströmsskydd om det inte är möjligt att undvika att elverktyget används i fuktig miljö.** Felströmsskyddet minskar risken för elstöt.

Personsäkerhet

- **Var uppmärksam, kontrollera vad du gör och använd elverktyget med förnuft. Använd inte ett elverktyg när du är trött eller om du är påverkad av droger, alkohol eller mediciner.** Under användning av elverktyg kan även en kort ouppmärksamhet leda till allvarliga kroppsskador.
- **Använd personlig skyddsutrustning. Använd alltid skyddsglasögon.**Användning av personlig skyddsutrustning, som t. ex. dammfiltermask, halkfria säkerhetsskor, skyddshjälm och hörselskydd, som är anpassade för användningsområdet, reducerar risken för kroppsskada.
- **Undvik oavsiktlig igångsättning. Kontrollera att elverktyget är frånkopplat innan du ansluter stickproppen till vägguttaget och/eller ansluter/tar bort batteriet, tar upp eller bär elverktyget.** Om du bär elverktyget med fingret på strömställaren eller ansluter påkopplat elverktyg till nätströmmen kan olycka uppstå.
- **Ta bort alla inställningsverktyg och skruvnycklar innan du startar elverktyget.** Ett verktyg eller en nyckel i en roterande komponent kan medföra kroppsskada.
- **Undvik onormala kroppsställningar. Se till att du alltid står stadigt och håller balansen.** I detta fall kan du lättare kontrollera elverktyget i oväntade situationer.
- **Bär lämpliga arbetskläder. Bär inte löst hängande kläder eller smycken. Håll håret och kläderna borta från rörliga delar.** Löst hängande kläder, långt hår och smycken kan dras in av roterande delar.
- **När elverktyg används med dammsugnings- och -uppsamlingsutrustning, se till att dessa är rätt monterade och används på korrekt sätt.** Användning av dammutsugning minskar de risker damm orsakar.
- **Låt inte vanan att ofta använda verktygen göra att du blir slarvig och ignorerar verktygets säkerhetsprinciper.** En vårdslös åtgärd kan leda till allvarlig personskada inom bråkdelen av en sekund.

Korrekt användning och hantering av elverktyg

- **Överbelasta inte elverktyget. Använd rätt elverktyg för det jobb du tänker göra.** Med ett lämpligt elverktyg kan du arbeta bättre och säkrare inom angivet effektområde.
- **Ett elverktyg med defekt strömställare får inte längre användas.** Ett elverktyg som inte kan kopplas in eller ur är farligt och måste repareras.
- **Dra stickproppen ur vägguttaget och/eller ta bort batteriet, om det kan tas ut ur elverktyget, innan inställningar utförs, tillbehörsdelar byts ut eller elverktyget lagras.** Denna skyddsåtgärd förhindrar oavsiktlig inkoppling av elverktyget.
- **Förvara elverktygen oåtkomliga för barn. Låt elverktyget inte användas av personer som inte är förtrogna med dess användning eller inte läst denna anvisning.** Elverktygen är farliga om de används av oerfarna personer.
- **Underhåll elverktyg och tillbehör omsorgsfullt. Kontrollera att rörliga komponenter fungerar felfritt och inte kärvar, att komponenter inte brustit eller skadats och kontrollera orsaker som kan leda till att elverktygets funktioner påverkas menligt. Låt skadade delar repareras innan elverktyget tas i bruk.** Många olyckor orsakas av dåligt skötta elverktyg.

- ▶ **Håll skärverktygen skarpa och rena.** Omsorgsfullt skötta skärverktyg med skarpa eggar kommer inte så lätt i kläm och går lättare att styra.
- ▶ **Använd elverktyget, tillbehör, insatsverktyg osv. enligt dessa anvisningar. Ta hänsyn till arbetsvillkoren och arbetsmomenten.** Om elverktyget används på ett sätt som det inte är avsett för kan farliga situationer uppstå.
- ▶ **Håll handtag och greppytor torra, rena och fria från olja och fett.** Hala handtag och greppytor ger ingen säker hantering och kontroll över verktyget i oväntade situationer.

Service

- ▶ **Låt endast kvalificerad fackpersonal reparera elverktyget och endast med originalreservdelar.** Detta garanterar att elverktygets säkerhet upprätthålls.

Säkerhetsanvisningar för bordssågar

Skyddsrelaterade varningar

- ▶ **Ta inte bort skyddsanordningarna. Skyddsanordningarna skall vara i fungerande skick och korrekt monterade.** Ett skydd som är löst, skadat eller som inte fungerar korrekt skall repareras eller bytas ut.
- ▶ **Använd alltid sågbladsskydd och klyvkniv vid varje kapning.** Vid kapningar där sågbladet går helt igenom arbetsstycket minskar skyddet och andra säkerhetsanordningar risken för personskador.
- ▶ **Återställ klyvkniven till det utskjutna läget efter att ha slutfört ett icke-genomgående snitt, såsom falsning. Med klyvkniven i utfällt läge sätter du tillbaka bladskyddet.** Skyddet och klyvkniven hjälper till att minska risken för personskador.
- ▶ **Kontrollera att sågbladet inte kommer i kontakt med skyddet, klyvkniven eller arbetsstycket innan strömbrytare sätts på.** En oavsiktlig kontakt mellan dessa objekt och sågbladet kan leda till en farlig situation.
- ▶ **Justera klyvkniven enligt beskrivningen i denna bruksanvisning.** Felaktigt avstånd, placering och justering kan göra klyvkniven ineffektiv när det gäller att förhindra kast.
- ▶ **För att klyvkniven ska fungera så ska den befinna sig i arbetsstycket.** Klyvkniven är ineffektiv vid kapning av arbetsstycken som är för korta för att klyvkniven skall kunna ta tag i dem. Under dessa förhållanden kan ett kast inte förhindras av klyvkniven.
- ▶ **Använd rätt sågblad för klyvkniven.** För att klyvkniven skall fungera korrekt skall sågbladsdiametern matcha den korrekta klyvkniven och sågbladskroppen skall vara tunnare än tjockleken på klyvkniven och sågbladets sågbredd skall vara bredare än klyvknivens tjocklek.

Varningar gällande sågningen

- ▶ **⚠ FARA! Placera aldrig dina fingrar eller händer i närheten av eller i linje med sågbladet.** Ett ögonblicks ouppmärksamhet eller en halkning kan leda din hand mot sågbladet och resultera i allvarliga personskador.
- ▶ **Mata in arbetsstycket i sågbladet eller kaparen mot rotationsriktningen.** Om du matar in arbetsstycket i samma riktning som sågbladet roterar ovanför bordet så kan det leda till att arbetsstycket och din hand dras in i sågbladet.
- ▶ **Använd aldrig geringsvinkeln för att mata in arbetsstycket vid klyvning och använd inte klyvstaketet som ett längsgående stopp när du korskapar med geringsvinkeln.** Om du styr arbetsstycket med klyvstaketet och geringsvinkeln på samma gång ökar sannolikheten att sågbladet fastnar och att ett kast uppstår.
- ▶ **Vid klyvning, håller du alltid arbetsstycket i fullständig kontakt med staketet och lägger an matningskraften på arbetsstycket mellan staketet och sågbladet. Använd en påskjutningspinne när avståndet mellan staketet och sågbladet är mindre än 150 mm och använd ett påskjutningsblock när detta avstånd är mindre än 50 mm.** "Arbetshjälp"-anordningar ser till att din hand håller sig på ett säkert avstånd från sågbladet.
- ▶ **Använd endast den påskjutningspinne som tillhandahålls av tillverkaren eller som tillverkats i enlighet med anvisningarna.** Denna påskjutningspinne säkerställer ett tillräckligt avstånd mellan handen och sågbladet.
- ▶ **Använd aldrig en skadad eller kapad påskjutningspinne.** En skadad påskjutningspinne kan gå av och leda till att din hand glider rakt på sågbladet.
- ▶ **Utför inga åtgärder på fri hand. Använd alltid klyvstaketet eller geringsvinkeln för att positionera och styra arbetsstycket.** Fri hand innebär att du använder dina händer för att stödja eller styra arbetsstycket utmed ett klyvstaket eller geringsvinkel. Frihandssågning leder till att arbetsstycket riktas in fel eller fastnar och att kast uppstår.
- ▶ **Sträck dig aldrig runt eller över ett roterande sågblad.** Om du sträcker dig efter ett arbetsstycke så kan det leda till att du av misstag kommer i kontakt med sågbladet när du är i rörelse.
- ▶ **Se till att arbetsstycket får ytterligare stöd baktill och på sidorna av sågbordet så att långa och/eller breda arbetsstycken håller sig i plan.** Ett långt och/eller brett arbetsstycke har en tendens att vrida sig vid bordskanten vilket leder till att kontrollen går förlorad, sågbladet fastnar och kast uppstår.
- ▶ **Mata fram arbetsstycket med en jämn rytm. Böj, vrid eller flytta inte arbetsstycket från sida till sida. Om arbetsstycket fastnar stänger du av verktyget omedelbart, kopplar ur det ur uttaget och åtgärdar igensättningen.** Igensättning av sågbladet orsakat av arbetsstycket kan leda till kast och till att motorn stannar.
- ▶ **Ta inte bort delar av kapat material medan sågen är igång.** Materialet kan fastna mellan staketet eller inne i sågbladsskyddet och sågbladet kan dra in dina fingrar i

sågbladet. Stäng av sågen och vänta tills sågbladet stannar innan du tar bort materialet.

- ▶ **Använd ytterligare ett staket, som är i kontakt med bordsytan när du klyver arbetsstycken som är mindre än 2 mm tjocka.** Ett tunt arbetsstycke kan vrida sig under klyvningsstaketet och skapa ett kast.

Orsaker till kast och relaterade varningar

Kast är en plötslig reaktion från arbetsstycket orsakat av ett nypt och fastnat sågblad eller en felriktad skärlinje i arbetsstycket med avseende på sågbladet eller när en del av arbetsstycket fastnar mellan sågbladet och klyvningsstaketet eller annat fast objekt.

För det mesta lyfts arbetsstycket från bordet vid kast av sågbladets bakre del och slungas mot användaren.

Kast är resultatet av missbruk av elverktyget och/eller felaktiga arbetsrutiner eller tillstånd och kan undvikas genom att vidta lämpliga försiktighetsåtgärder som beskrivs nedan.

- ▶ **Stå aldrig direkt i linje med sågbladet. Placera alltid din kropp på samma sida av sågbladet som staketet.** Kast kan leda till att arbetsstycket slungas med stor kraft mot den person som står framför och i linje med sågbladet.
- ▶ **Sträck dig aldrig över eller bakom sågbladet för att dra i eller stötta arbetsstycket.** Du kan i så fall av misstag komma i kontakt med sågbladet eller ett slag kan dra in dina fingrar i sågbladet.
- ▶ **Håll aldrig i och tryck mot ett arbetsstycke som håller på kapas mot det roterande sågbladet.** Om du trycker det arbetsstycke som håller på att kapas mot sågbladet så ökar friktionen mot sågbladet och ett kast uppstår.
- ▶ **Ställ in staketet så att det är parallellt med sågbladet.** Ett felinställt staket klämmer arbetsstycket mot sågbladet och förorsakar kast.
- ▶ **Använd en fjäderbräda för att styra arbetsstycket mot bordet och staketet när du gör ej genomgående snitt såsom falsning.** En fjäderbräda hjälper dig att hålla kontroll över arbetsstycket vid ett kast.
- ▶ **Stötta stora paneler för att minimera risken för sågbladsknip och kast.** Stora paneler har en tendens att digna under sin egen vikt. Stödet/-en skall placeras under samtliga de delar av panelen som hänger över bordsytan.
- ▶ **Var extra försiktig när du sågar i ett arbetsstycke som är vridet, knöligt, skevt eller som inte har en rak kant som styr det med en geringvinkel eller utmed staketet.** Ett vridet, knöligt eller skevt arbetsstycke är instabilt och leder till att sågspårets inställning i förhållande till sågbladet blir fel, sågbladet fastnar och därefter uppkommer ett kast.
- ▶ **Såga aldrig flera arbetsstycken som är staplade vertikalt eller horisontellt.** Sågbladet kan plocka upp ett eller flera stycken och förorsaka ett kast.
- ▶ **När du startar sågen igen när sågbladet är i arbetsstycket, centrerar du bladet så att tänderna inte har tag i materialet.** Om sågbladet fastnat kan det lyfta upp arbetsstycket och förorsaka ett kast.
- ▶ **Håll sågblad rena, vassa och med tillräcklig skränkning. Använd aldrig vridna sågblad eller sågblad med spruckna eller brutna kuggar.** Vassa och korrekt skränkta sågblad minskar risken för att sågbladet skall fastna, stegra sig och förorsaka kast.

Varningar gällande hanteringen av bordssågen

- ▶ **Stäng av bordssågen och dra ut strömförsörjningskabelns kontakt ur vägguttaget innan du tar bort bordsinsatsen, byter sågbladet eller gör justeringar av klyvkniven eller sågbladsskyddet och när maskinen lämnas utan uppsikt.** Försiktighetsåtgärder förhindrar olyckor.
- ▶ **Låt aldrig bordssågen vara igång utan uppsikt. Stäng av den och lämna inte verktyget innan det stannat helt och hållet.** En såg som är igång och utan uppsikt är en okontrollerad fara.
- ▶ **Placera bordssågen på ett väl upplyst och plant ställe där du står stadigt och har god balans. Den bör installeras på ett ställe där du har tillräckligt stort utrymme för att utan problem hantera dina arbetsstycken.** Trånga och mörka utrymmen och ojämna och halkiga golv leder till olyckor.
- ▶ **Rengör ofta och avlägsna sågdamm från under sågbordet och/eller dammuppsamlingsanordningen.** Ackumulerat sågdamm är lättantändligt och kan självantända.
- ▶ **Bordssågen skall vara säkrad.** En bordssåg, som inte är korrekt säkrad kan flytta på sig eller tippa.
- ▶ **Ta bort verktyg, träflis etc. från bordet innan du sätter på bordssågen.** Det kan vara farligt om du blir distraherad eller om en stockning uppstår.
- ▶ **Använd alltid sågblad med korrekt storlek och form på hålmarkeringen (diamant eller rund).** Blad som inte passar tillsammans med verktyget roterar ocentrerat och gör att du tappar kontroll över verktyget.
- ▶ **Använd aldrig skadade eller felaktiga sågblads-monteringstillbehör, som till exempel flänsar, sågbladsbrickor, bultar eller skruvar.** Monteringstillbehören är speciellt utformade för din såg och för att den skall fungera säkert och med optimala prestanda.
- ▶ **Stå aldrig på bordssågen. Använd den inte som en fotplatta.** Det kan inträffa allvarliga personskador om verktyget välts eller om du kommer i oavsiktlig kontakt med det.
- ▶ **Kontrollera att sågbladet är installerat så att det roterar i rätt riktning. Använd inte slipskivor eller trådborstar på en bordssåg.** Felaktig sågbladsinstallation eller användning av tillbehör som inte rekommenderas kan förorsaka allvarliga skador.

Ytterligare säkerhetsanvisningar

- ▶ **Använd skyddshandskar vid montering av sågklingan.** Skaderisk föreligger.
- ▶ **Använd inga sågblad i HSS-stål.** Dessa sågklingor kan lätt brytas sönder.

- ▶ **Använd endast sågklingor som motsvarar de specifikationer som anges i instruktionsboken och som motsvarar specifikationerna i EN 847-1 och som märkts i enlighet med detta.**
- ▶ **Använd aldrig elverktyget utan bordinsatsen. Byt ut bordinsatsen om den är defekt.** Om bordinsatsen inte är felfri kan du skada dig på den.
- ▶ **Håll arbetsplatsen ren.** Materialblandningar är speciellt farliga. Lättmetallstoft kan brinna eller explodera.
- ▶ **Välj en lämplig sågklinga för det material du vill bearbeta.**
- ▶ **Använd endast de sågklingor som elverktygets tillverkare rekommenderar och sådana som är lämpliga för de material som ska bearbetas.**
- ▶ **För endast fram arbetsstycket mot sågbladet när det roterar.** I annat fall finns risk för bakslag om sågklingan fastnar i arbetsstycket.

Symboler

Beakta symbolerna nedan som kan vara viktiga för elverktygets användning. Lägg på minne symbolerna och deras betydelse. Korrekt tolkning av symbolerna hjälper till att bättre och säkrare använda elverktyget.

Symboler och deras betydelse	
	**Håll händerna på betryggande avstånd från sågområdet när elverktyget är påkopplat.** Kontakt med sågklingan medför risk för personskada.
	**Bär dammskyddsmask.**
	**Bär hörselskydd.** Risk finns för att buller leder till hörselskada.
	**Bär skyddsglasögon.**
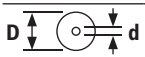	Beakta sågklingans mått (sågklingans diameter **D**, håldiameter **d**). Håldiametern **d** måste passa till verktygsspindeln utan spelrum. Om användning av reduceringsstycken är nödvändigt är det viktigt att se till att reduceringsdelens mått passar till stambladstjockleken, till sågklingans håldiameter och till verktygsspindelns diameter. Använd om möjligt de reduceringsstycken som medföljer sågklingan.

Symboler och deras betydelse	
	Sågklingans diameter **D** ska motsvara uppgiften på symbolen. Se även ”Mått för lämpliga sågklingor” i kapitlet ”Tekniska data”.
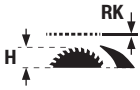	Observera både klyvknivens tjocklek **RK** och den största möjliga höjden **H** för arbetsstycket. Se även kapitlet ”Teknisk information”.
	Observera uppgifterna på klyvkniven när du byter sågklinga. I annat fall finns risken att klyvkniven fastnar i arbetsstycket.
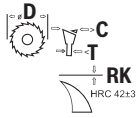	**D** Sågklingans diameter **C** Minsta möjliga snittbredd (tandbredd/skränkning) **T** Stambladets största tjocklek **RK** Klyvknivens tjocklek
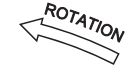	**ROTATION** Tändernas skärriktning (pilens riktning på sågklingan) måste stämma överens med pilens riktning på klyvkniven Se även kapitlet ”Teknisk information”.
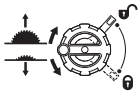	**Vänster sida:** Visar vevens rotationsriktning för att sänka (**transportställning**) och lyfta (**arbetsställning**) sågbladet. **Höger sida:** Visar låsarmens läge vid låsning av sågklingan och vid inställning av vertikal geringsvinkel (svängbar sågklinga).
	Rotationsriktning för att låsa/lossa bordsinlägget
	Vidrör inte sågklingan med skjutanhållet.
CLAMPZONE	Inom detta område går det att fästa tvingar på sågbordet.
CE	Med CE-märkningen bekräftar tillverkaren att elverktyget är i överensstämmelse med gällande EU-direktiv.

Produkt- och prestandabeskrivning



Läs igenom alla säkerhetsanvisningar och instruktioner. Fel som uppstår till följd av att säkerhetsinstruktionerna och anvisningarna inte följts kan orsaka elstöt, brand och/eller allvarliga personskador.

Beakta bilden i den främre delen av bruksanvisningen.

Ändamålsenlig användning

Elverktyget är avsett för stationär längs- och tvärsågning i rak snittvinkel i hårt och mjukt trä samt i spånskivor och fiberplattor. Härvid kan horisontella geringsvinkel från –**30°** till +**30°** samt vertikala geringsvinklar från **–2°** till **47°**.

Med lämpliga sågklingor kan även aluminiumprofiler och plast sågas.

Komponenter på bilden

Numreringen av de avbildade komponenterna refererar till framställningen av elverktyget på grafiksidan.

(1) Vinkelanslag
(2) Sågbord
(3) Skyddskåpa
(4) Sugadapter på skyddskåpa
(5) Klyvkniv
(6) Bordsinsats
(7) Skjutanhåll
(8) Tilläggsparallellanslag (fällbart)
(9) Insexnyckel (5 mm/2,5 mm)
(10) Hållare för att förvara skyddskåpan
(11) Positioneringshandtag för inriktning av elverktyget (utan bärhandtag)
(12) Monteringshål
(13) Skala för sågklingans avstånd till parallellanslaget
(14) Till-knapp
(15) Säkerhetslucka
(16) Avstängningsknapp
(17) Anslag för 0°-geringsvinkel (vertikal)
(18) Ratt geringsvinkel
(19) Arreteringsspak för inställning av vertikal geringsvinkel
(20) Vev för lyftning och sänkning av sågklingan
(21) Skala för geringsvinkel (vertikal)
(22) Anslag för 45°-geringsvinkel (vertikal)
(23) Ringnyckel
(24) Vred parallellanslag
(25) Spännhandtag för sågbordsbreddning
(26) Styrskena parallellanslag
(27) Parallellanslag
(28) Sågklinga
(29) Profilskena
(30) Vingskruv längdanslag
(31) Längdanslag
(32) Kabelhållare
(33) Fäste för förvaring av vinkelanslaget
(34) Sugadapter
(35) Spånutkast
(36) Klämspak klyvkniv
(37) Positionsstift för klyvkniv
(38) Markeringar klämspak/fastspänningsplatta
(39) Låsskruv bordsinsats
(40) Klämspak skyddskåpa
(41) Styrbult skyddskåpa
(42) Låsspak parallellanslag
(43) Stiftpar (höger, svart)
(44) Stiftpar (höger, silver)
(45) Stiftpar (vänster, svart)
(46) Styrskena vinkelanslag
(47) Styrspår för vinkelanslag
(48) Lättrad skruv profilskena
(49) Täcklucka spånutkast
(50) Grepp för att lyfta bordsinsatsen
(51) Spännmutter
(52) Spindellåsspak
(53) Spännfläns
(54) Fästfläns
(55) Verktygsspindel
(56) Vinkelindikator (vertikal)
(57) Låsknopp för valfri geringsvinkel (horisontell)
(58) Vinkelindikator (horisontell) på vinkelanslaget
(59) Avståndsindikator
(60) Skruv för vinkelindikator (vertikal)
(61) Insexskruvar (5 mm) framtill för parallell inställning av sågklingan
(62) Insexskruvar (5 mm) baktill för parallell inställning av sågklingan
(63) Skruv för sågbordets avståndsindikator
(64) Justerskruv för insatsplatta
(65) Inställningsskruv styrskena vinkelanslag
(66) Bärhandtag
(67) Infällt handtag

Tekniska data

Bordcirkelsågar		GTS 70-216	GTS 70-216
Artikelnummer		**3 601 M30 6..**	**3 601 M30 6B.**
Nominell märkeffekt	W	1850	1850
Obelastat varvtal	v/min	5500	5500
Startströmsbegränsning		●	●
Vikt[A)]	kg	22,3	22,3
Skyddsklass		⧈ / II	⧈ / II
Mått			
Elverktyg (inklusive löstagbara komponenter)			
bredd x djup x höjd	mm	593 x 608 x 329	593 x 608 x 329
Arbetsstycke			
Max. möjlig höjd **H** för arbetsstycket	mm	70	70
Klyvkniv			
Tjocklek **RK**	mm	2,2	2,2
Passande sågblad			
Klingdiameter **D**	mm	216	216
Håldiameter **d**	mm	30	25,4
Max. stambladstjocklek **T**	mm	< 2,1	< 2,1
Min. tandbredd/skränkning **C**	mm	> 2,3	> 2,3

A) Med skyddskåpa **(3)**, klyvkniv **(5)**, parallellanslag **(27)**, vinkelanslag **(1)**, skjutanhåll **(7)**, utan nätkabel

Maximala arbetsstyckemått: (se „Maximala arbetsstyckemått“, Sidan 29)

Uppgifterna gäller för en märkspänning på [U] 230 V. Vid avvikande spänning och för utföranden i vissa länder kan uppgifterna variera.

Värdena kan variera beroende på produkt och är beroende av användnings- och omgivningsvillkor. Mer information finns på www.bosch-professional.com/wac.

Bullerinformation

Bullervärden beräknade enligt **EN 62841-3-1**.

Den A-klassade bullernivån hos elverktyg ligger typiskt på: bullertrycknivå **90** dB(A); bullernivå **105** dB(A). Osäkerhet K = **3** dB.

Bär hörselskydd!

Mätningen av den bullernivå som anges i denna anvisning har utförts enligt en mätmetod som är standardiserad och kan användas vid jämförelse av olika elverktyg. Mätmetoden är även lämplig för preliminär bedömning av bullernivån.

Den angivna bullernivån representerar den huvudsakliga användningen av elverktyget. Om däremot elverktyget används för andra ändamål, med andra insatsverktyg eller inte underhållits ordentligt kan bullernivån avvika. Härvid kan bullernivån under arbetsperioden öka betydligt.

För en exakt bedömning av bullernivån bör även de tider beaktas när elverktyget är frånkopplat eller är igång, men inte används. Detta reducerar bullerbelastningen för den totala arbetsperioden betydligt.

Montage

▶ **Undvik oavsiktlig start av elverktyget. Under montering och alla arbeten på elverktyget får stickproppen inte vara ansluten till nätströmmen.**

Leveransen omfattar

Kontrollera innan elverktyget startas för första gången att alla nedan angivna delar levererats:

- Bordscirkelsåg med monterad sågklinga **(28)** och klyvkniv **(5)**
- Vinkelanslag **(1)**
- Profilskena **(29)**
- Längdanslag **(31)**
- Parallellanslag **(27)** med vikbart tilläggsparallellanslag **(8)**
- Skyddskåpa **(3)** med sugadapter **(4)**
- Insexnyckel **(9)**
- Ringnyckel **(23)**
- Påskjutare **(7)**
- Bordsinsats **(6)**
- Sugadapter **(34)**

Anmärkning: Kontrollera elverktyget avseende skador. För fortsatt användning av elverktyget måste skyddsanordningarna eller lätt skadade delar noggrant undersökas så att de är felfria och att deras funktion är ändamålsenlig. Kontrollera att de rörliga delarna fungerar felfritt, inte kärvar och att de är oskadade. Alla komponenter ska vara korrekt monterade och uppfylla alla villkor för att kunna garantera en felfri drift.
Skadade skyddsanordningar och delar ska repareras eller bytas ut hos en auktoriserad fackverkstad.

Följande verktyg behövs i tillägg:

- Krysskruvmejsel
- Vinkelmätare

Montering av enskilda delar

- Ta försiktigt ut alla levererade delar ur förpackningen.
- Avlägsna allt förpackningsmaterial från elverktyget och medföljande tillbehör.
- Kontrollera att förpackningsmaterialet under motorblocket tagits bort.

Följande komponenter är monterade direkt på höljet: skjutanhåll **(7)**, ringnyckel **(23)**, insexnyckel **(9)**, parallellanslag **(27)** med vikbart tilläggsparallellanslag **(8)**, vinkelanslag **(1)**, profilskena **(29)**, längdanslag **(31)**, skyddskåpa **(3)**, sugadapter **(34)**.

- När du behöver en av dessa komponenter tar du försiktigt ut den från förvaringen.

Positionera klyvkniven (se bilderna a1–a2)

Observera: rengör alla delar som ska monteras innan positioneringen vid behov.

- Vrid veven **(20)** medurs tills det tar stopp, så att sågklingan **(28)** hamnar så högt som möjligt över sågbordet.
- Lossa klämspaken **(36)** medsols tills den pekar uppåt.
- Skjut klyvkniven **(5)** i riktning mot klämspaken **(36)** tills den kan dras uppåt.
- Dra klyvkniven hela vägen uppåt så att den står exakt ovanför mitten av sågklingan.
- Låt de båda positionsstiften **(37)** haka fast i de nedre hålen i klyvkniven och dra åt klämspaken **(36)** igen. Markeringarna **(38)** på fastspänningsplattan och klämspaken **(36)** måste vara inriktade som på bilden.

Montera bordsinsatsen (se bild b)

- Haka fast bordsinsatsen **(6)** i det bakre urtaget på verktygsutrymmet och för den nedåt.
- Tryck på bordsinsatsen tills den hakar fast i verktygsschaktet.
- Skruva låsskruven **(39)** så långt det går i rotationsriktningen ”Låst” med spetsen av ringnyckeln **(23)**.

Montera skyddskåpan (se bilderna c1–c2)

Observera: montera skyddskåpan endast om klyvkniven befinner sig i översta läget precis över mitten av sågklingan (se bild **a2**). Montera inte skyddskåpan om klyvkniven befinner sig i nedersta läget (leveranstillstånd eller position för sågning av spår) (se bild **a1**).

- Lossa klämspaken **(40)** och ta bort skyddskåpan **(3)** ur hållaren **(10)**.
- Skjut styrbulten **(41)** bakåt i spåret på klyvkniven **(5)**.
- Skjut skyddskåpan **(3)** neråt tills sågbladsskyddet (övre plastskenan) är **parallellt** med sågbladets **(2)** yta.
- Tryck klämspaken **(40)** uppåt. Klämspaken ska haka i känn- och märkbart och skyddskåpan **(3)** ska vara fast och säkert monterad.

▶ **Kontrollera innan varje användning om skyddskåpan rör sig felfritt. Använd inte elverktyget om skyddskåpan inte är fritt rörlig och inte stänger sig omedelbart.**

Montera parallellanslaget (se bild d)

Parallellanslaget **(27)** kan placeras i fasta punkter till vänster eller höger om sågklingan. De tre stiftparen **(43)**, **(44)**, **(45)** används för detta.

Stiftpar	Färg	Parallellanslagets (27) placering	Kapkapacitet	Skala (13)
(43)	svart	till höger om sågklingan	127–635 mm	under, svart
(44)	silver	till höger om sågklingan	0–508 mm	ovanför, silver
(45)	svart	till vänster om sågklingan	0–305 mm	under, svart

- Kontrollera att spännhandtaget **(25)** låser breddningen av sågbordet (spännhandtaget nedtryckt).
- Lossa låsspaken **(42)** på parallellanslaget **(27)**.
- Placera parallellanslagets **(27)** skåror över ett av de tre stiftparen **(43)**, **(44)**, **(45)**. Det vikbara tilläggsparallellanslaget **(8)** måste peka bort från skyddskåpan **(3)**.
- Fäll ner låsspaken på båda sidor för att låsa parallellanslaget **(42)**.

Montera vinkelanslag, profilskena, längdanslag (se bilderna e1–e3)

– Skjut in skenan **(46)** för vinkelanslaget **(1)** i avsedda styrspår **(47)** på sågbordet.

För bättre anliggning av långa arbetsstycken kan vinkelanslaget breddas med profilskenan **(29)**.

– Montera vid behov profilskenan **(29)** med hjälp av den lättrade skruven **(48)** på vinkelanslaget.

För bekväm sågning av arbetsstycken i identiska längder kan längdanslaget **(31)** användas.

– Skjut in längdanslaget **(31)** på profilskenan **(29)** och dra åt vingskruven **(30)** för att låsa fast det.

Stationärt eller flexibelt montage

▶ **För att en säker hantering ska kunna garanteras bör elverktyget monteras på ett plant och stabilt arbetsbord (arbetsbänk).**

Montering på en arbetsyta (se bild f)

– Spänn fast elverktyget på arbetsbordet med hjälp av lämpliga skruvar. Använd för detta ändamål hålen **(12)**.

eller

– Spänn fast elverktygets apparatfötter i arbetsytan med skruvtvingar.

Montering på ett Bosch-arbetsbord (se bild g)

Arbetsborden från Bosch (z. B. **GTA 571**) går tack vare den hopfällbara konstruktionen lätt att transportera och snabbt att ställa upp. Elverktyget går att montera utan nyckel.

▶ **Läs noga varningsinstruktionerna och anvisningarna för arbetsbordet.** Fel som uppstår till följd av att varningarna och instruktionerna inte följts kan orsaka elstöt, brand och/eller allvarliga personskador.

▶ **Sätt ihop arbetsbordet korrekt innan elverktyget monteras.** En korrekt montering är viktig för att bordet inte ska braka ihop under arbetet.

– Montera elverktyget på arbetsbordet i transportläge.

Använd positioneringshandtagen **(11)** för att rikta in elverktyget på arbetsbordet.

Damm-/spånutsugning

Undvik arbete utan dammreducerande åtgärder. En lämplig utsugningsanordning minskar den hälsofarliga dammexponeringen. Se till att arbetsplatsen är väl ventilerad. Använd alltid lämpligt andningsskydd. Använd om möjligt en för materialet lämplig dammutsugning. Beakta nationella föreskrifter för de material som ska bearbetas.

▶ **Undvik dammanhopning på arbetsplatsen.** Damm kan lätt självantändas.

Krav för dammsugaren		
Rekommenderad nominell diameter slang	mm	**28**
Nödvändigt undertryck[A)]	mbar hPa	≥ **140** ≥ **140**
Nödvändig flödeshastighet[A)]	l/s m^3/h	≥ **23** ≥ **82,8**
Krav för dammsugaren		
Rekommenderad filtereffektivitet		Dammklass M[B)]

A) Effektvärde vid elverktygets suganslutning

B) I enlighet med IEC/EN 60335-2-69

Följ anvisningarna för dammutsuget. Avbryt arbetet om sugkraften minskar och åtgärda orsaken.

Damm-/spånutsugningen kan blockeras av damm, spån eller fragment av arbetsstycket.

– Stäng av elverktyget och dra stickproppen ur vägguttaget.
– Vänta tills sågbladet har stannat helt och hållet.
– Ta reda på orsaken till blockeringen och åtgärda problemet.

▶ **För undvikande av brandrisk vid sågning i aluminium ska spånutkastet tömmas och spånutsugning inte användas.**

Tömma spånutmatningen (se bild h)

Spånutkastet **(35)** kan tömmas på brottstycken och stora spån som bildats.

– Stäng av elverktyget och dra stickkontakten ur vägguttaget.
– Vänta tills sågklingan har stannat helt.
– Sväng undan täckluckan **(49)** och dra ut spånutkastet **(35)**.
– Skaka ut bitar och spån från arbetsstycket.
– Sväng undan täckluckan **(49)** igen och skjut in spånutkastet **(35)** under sågklingan **(28)** tills det tar stopp.

Externt utsug (se bild i)

Click&Clean-anslutning: För att suga upp damm och spån kan du antingen ansluta en dammsugarslang till sugadaptern **(4)** på skyddskåpan **(3)** eller en dammsugarslang tillsammans med sugadaptern **(34)** till spånutkastet **(35)**.

– Anslut en dammsugarslang (Ø 33 mm) ordentligt till sugadaptern **(4)** på skyddskåpan **(3)**.

eller

– Sätt fast sugadaptern **(34)** stadigt på spånutkastet **(35)**.
– Anslut en dammsugarslang (Ø 39 mm) ordentligt till sugadaptern **(34)**.

Sugen måste vara lämplig för det material som ska bearbetas.

Använd en specialsug för att suga hälsovådligt och cancerframkallande eller torrt damm.

Byta sågklinga (se bild j1–j4)

▶ **Dra stickproppen ur nätuttaget innan arbeten utförs på elverktyget.**

▶ **Använd skyddshandskar vid montering av sågklingan.** Skaderisk föreligger.

▶ **Använd endast sågklingor vilkas högsta tillåtna hastighet är högre än elverktygets tomgångsvarvtal.**

▶ **Använd endast sågklingor som motsvarar de specifikationer som anges i instruktionsboken och**

som motsvarar specifikationerna i EN 847-1 och som märkts i enlighet med detta.

- ▶ **Använd endast sågblad som rekommenderas av tillverkaren av elverktyget och som är lämpligt för det material som du vill bearbeta.** Därmed undviker du överhettning av sågtandsspetsarna och det material som ska bearbetas.
- ▶ **Använd inga sågblad i HSS-stål.** Dessa sågklingor kan lätt brytas sönder.

Borttagning av sågklinga

- – Öppna klämspaken **(40)** och dra ut skyddskåpan **(3)** ur spåret på spaltkilen **(5)**.
- – Skruva låsskruven **(39)** med spetsen av ringnyckeln **(23)** till anslag i rotationsriktning ”Öppet” och lyft bordinsatsen **(6)** ur verktygschaktet. Det finns ett grepp **(50)** för enklare lyft.
- – Vrid veven **(20)** medsols till anslag så att sågbladet **(28)** befinner sig i högsta möjliga position över sågbladet.
- – Dra åt spännmuttern **(51)** med ringnyckeln **(23)** och dra samtidigt åt spindelarreteringsspaken **(52)** tills denna hakar i.
- – Håll spindellåsspaken åtdragen och skruva moturs bort spännmuttern.
- – Ta av spännflänsen **(53)**.
- – Ta av sågbladet **(28)**.

Montering av sågklinga

- – Om så behövs, rengör alla tillhörande delar innan de monteras igen.
- – Sätt det nya sågbladet på fästflänsen **(54)** på verktygsspindeln **(55)**.

Observera: använd inte för små sågblad. Den radiella spalten mellan sågklingan och klyvkniven får uppgå till högst 3–8 mm.

- ▶ **Kontrollera vid montering att tändernas skärriktning (i pilens riktning på sågklingan) överensstämmer med pilens riktning på spaltkilen!**

- – Sätt på spännflänsen **(53)** och spännmuttern **(51)**.
- – Dra åt spännmuttern **(51)** med ringnyckeln **(23)** och dra samtidigt åt spindelarreteringsspaken **(52)** tills denna hakar i.
- – Dra åt spännmuttern medsols.
- – Lägg bordinsatsen **(6)** över spaltkilen **(5)** i verktygschaktet. Skruva låsskruven **(39)** med spetsen av ringnyckeln **(23)** till anslag i rotationsriktning ”Låst”.
- – Montera skyddsanordningen **(3)** igen.

Drift

- ▶ **Dra stickproppen ur nätuttaget innan arbeten utförs på elverktyget.**

Sågbladets transport- och arbetsläge

Transportläge

- – Ta bort skyddskåpan **(3)**, ta bort bordinsatsen **(6)** och positionera spaltkilen **(5)** i understa läge. Sätt i bordinsatsen **(6)** igen.
- – Vrid veven **(20)** motsols tills tänderna på sågbladet **(28)** befinner sig sågbordet **(2)**.
- – Skjut in styrskenorna **(26)** helt. Tryck spännhandtaget **(25)** nedåt. Därmed är sågbordsbreddningen fixerad.

Arbetsläge

- – Positionera spaltkilen **(5)** i det översta läget precis över mitten av sågbladet, sätt in bordinsatsen **(6)** och montera skyddskåpan **(3)**.
- – Vrid veven **(20)** medsols tills de övre tänderna på sågbladet **(28)** befinner sig ca. 3–6 mm över arbetsstycket.

Förstoring av sågbordet

Fria ändan på långa och tunga arbetsstycken måste alltid pallas upp eller stödjas.

Sågbordsbreddning (se bild A)

Du kan utvidga sågbordet åt vänster eller höger genom att flytta styrskenan **(26)** utåt.

- – Dra spännhandtaget **(25)** för sågbordsbreddningen hela vägen uppåt.
- – Flytta styrskenan **(26)** utåt till vänster eller höger med vredet **(24)** till önskad bredd.
- – Tryck spännhandtaget **(25)** nedåt. Därmed är sågbordsbreddningen fixerad.

Ställ in vertikal och horisontell geringsvinkel

För att kunna garantera exakta snitt måste efter intensiv användning elverktygets grundinställningar kontrolleras och eventuellt justeras.

Ställa in vertikal geringsvinkel (sågklinga) (se bild B)

Den vertikala geringsvinkeln kan ställas in inom ett område på **–2°** till **47°**.

För snabb och precis inställning av den vertikala standardvinkeln 0° och 45° finns fabriksinställda anslag (**(17)**, **(22)**).

- – Lossa arreteringsspaken **(19)** motsols.

Observera: om arreteringsspaken lossas helt tippar sågklingan till ett läge som motsvarar 30° på grund av tyngdkraften.

Vertikal geringsvinkel mellan 0° och 45°:

- – Dra eller tryck handreglaget **(18)** längs spåret tills vinkelindikatorn **(56)** visar önskad vertikal geringsvinkel.
- – Håll reglaget i detta läge och dra åt arreteringsspaken **(19)** igen.

Vertikal geringsvinkel mellan –2° och 0°:

- – Sväng anslaget **(17)** framåt.

– Tryck reglaget **(18)** längs spåret tills vinkelindikatorn **(56)** visar önskad vertikal geringsvinkel.
– Håll reglaget i detta läge och dra åt arreteringsspaken **(19)** igen.

Vertikal geringsvinkel mellan 45° och 47°:
– Sväng anslaget **(22)** framåt.
– Dra reglaget **(18)** längs spåret tills vinkelindikatorn **(56)** visar önskad vertikal geringsvinkel.
– Håll reglaget i detta läge och dra åt arreteringsspaken **(19)** igen.

Anslagen (**(17)**, **(22)**) svänger automatiskt tillbaka till standardläget så snart du ställer in en vertikal geringsvinkel mellan 0° och 45° för sågklingan igen.

Ställ in horisontell geringsvinkel (vinkelanslag) (se bild C)

Den horisontella geringsvinkeln kan ställas in inom ett område på **30°** (vänster sida) till **30°** (höger sida).
– Lossa låsknappen **(57)**, om den är åtdragen.
– Vrid vinkelanslaget tills vinkelindikatorn **(58)** visar önskad geringsvinkel.
– Dra åt låsknappen **(57)** igen.

Ställa in parallellanslaget (se bild D)

Parallellanslaget **(27)** kan placeras i fasta punkter till vänster eller höger om sågklingan. De tre stiftparen **(43)**, **(44)**, **(45)** används för detta.
– Placera parallellanslaget **(27)** på önskad sida om sågklingan (se „Montera parallellanslaget (se bild **d**)“, Sidan 25).
– Ställ in önskat avstånd mellan parallellanslaget och sågklingan med hjälp av vredet **(24)**.

Högerkanten på avståndsindikatorn **(59)** visar det inställda avståndet.
För positionen **(43)**, **(45)** gäller den undre, svarta skalan **(13)**.
För positionen **(44)** gäller den övre, silverfärgade skalan **(13)**.

Ställa in tilläggsparallellanslaget (se bild E)

– Fäll tilläggsparallellanslaget **(8)** över parallellanslaget **(27)** bredvid sågklingan **(28)**.

Det vikbara tilläggsparallellanslaget **(8)** har två olika funktioner beroende på placeringen:
– Stöd vid sågning av smala arbetsstycken och vid sågning av vertikala geringsvinklar, när tilläggsparallellanslaget ligger på sågbordet **(2)**.
– Stöd för arbetsstycket, om sågbordet **(2)** breddats med mer än 50,8 mm.

Inställning av klyvkil

Klyvkniven **(5)** hindrar sågbladet **(28)** från att klämmas fast i sågsnittet. I annat fall finns risk för bakslag om sågklingan fastnar i arbetsstycket.
Kontrollera att klyvkniven alltid är korrekt inställd:
– Den radiella spalten mellan sågklingan och klyvkniven får uppgå till högst 3–8 mm.
– Klyvknivens tjocklek måste vara mindre än sågsnittsbredden och större än stambladets tjocklek.
– Klyvkniven måste alltid ligga på linje med sågklingan.
– För normal kapning måste klyvkniven alltid stå i högsta möjliga läget.

Ställa in klyvknivens höjd (se bild F)

För sågning av spår måste klyvknivens höjd ställas in.
▶ **Använd endast elverktyget för att göra spår eller falsar med en lämplig skyddsanordning (t.ex. tunnelskyddskåpa, tryckkam).**
– Öppna klämspaken **(40)** och dra ut skyddskåpan **(3)** ur spåret på klyvkniven **(5)**.
För att skydda skyddet mot skada bör det förvaras i härför avsett fäste **(10)** stommen (se även bilden **Q**).
– Vrid veven **(20)** medurs tills det tar stopp, så att sågklingan **(28)** hamnar så högt som möjligt över sågbordet.
– Lossa klämspaken **(36)** medsols tills den pekar uppåt.
– Dra av klyvkniven från stiften **(37)** (dra klämspaken **(36)** något utåt) och skjut ner klyvkniven **(5)** ända till anslaget.
– Låt de båda stiften **(37)** haka fast i de övre hålen i klyvkniven och dra åt klämspaken **(36)** igen.
Markeringarna **(38)** på klämman och på klämspaken **(36)** måste vara inriktade mot varandra (se även bilden **a2**).

Driftstart

▶ **Kontrollera nätspänningen!** Kontrollera att strömkällans spänning överensstämmer med uppgifterna på elverktygets typskylt.

Till-/frånslagning (se bild G1)
– Fäll upp skyddslocket **(15)**.
– Tryck på den gröna Till-knappen **(14)** för att starta.
– Låt skyddslocket **(15)** falla ner igen.

Avstängning (se bild G2)
– Tryck på avstängningsknappen **(16)**.

Överbelastningsskydd

Elverktyget är försett med ett överbelastningsskydd. Elverktyget kan inte överbelastas om användning sker enligt föreskrifterna. Vid för kraftig belastning stänger elverktyget av sig.
Utför följande steg för att starta elverktyget igen:
– Stäng av elverktyget (se „Driftstart“, Sidan 28).
– Ta bort arbetsstycket.
– Slå på elverktyget igen.

Skydd mot obehörig manövrering (se bild G3)

Som skydd mot obehörig användning kan säkerhetsluckan **(15)** spärras med ett hänglås.
– För in ett hänglås genom hålen i säkerhetsluckan **(15)** och avstängningsknappen **(16)** och lås.

Arbetsanvisningar

Allmänna såganvisningar

- ▶ **Innan sågning påbörjas kontrollerar du att sågklingan inte berör anslagen eller andra maskindelar.**
- ▶ **Använd endast elverktyget för att göra spår eller falsar med en lämplig skyddsanordning (t.ex. tunnelskyddskåpa, tryckkam).**
- ▶ **Använd inte elverktyget för att slitsa (ett spår som avslutas i arbetsstycket).**

Skydda sågklingan mot slag och stötar. Tryck inte i sidled mot sågklingan.

Klyvkniven måste flukta med sågklingan för att undvika inklämning av arbetsstycket.

Bearbeta inte snedvridna arbetsstycken. Arbetsstycket måste alltid ha en rak kant som läggs an mot parallellanslaget.

Förvara alltid skjutstocken på elverktyget.

Operatörens position (se bild H)

- ▶ **Stå aldrig direkt i linje med sågbladet. Placera alltid din kropp på samma sida av sågbladet som staketet.** Kast kan leda till att arbetsstycket slungas med stor kraft mot den person som står framför och i linje med sågbladet.
- – Håll händerna, fingrarna och armarna på betryggande avstånd från roterande sågklinga.

Beakta i det sammanhanget följande anvisningar:
- – Håll i arbetsstycket med båda händerna och tryck det stadigt mot sågbordet.
- – För smala arbetsstycken och för sågning av vertikala geringsvinklar använder du alltid den medföljande skjutstocken **(7)**.

Maximala arbetsstyckemått

vertikal geringsvinkel	max. höjd på arbetsstycket [mm]
0°	**70**
45°	**49**

Sågning

Sågning i rät linje

- – Ställ in parallellanslaget **(27)** på önskad sågbredd.
- – Lägg arbetsstycket på sågbordet framför skyddskåpan **(3)**.
- – Lyft eller sänk sågbladet med veven **(20)** tills de övre tänderna på sågklingan **(28)** befinner sig ca. 3–6 mm över arbetsstycket.
- – Sätt på elverktyget.
- – Såga arbetsstycket med jämn matningshastighet. Om trycket är för kraftigt kan sågens tänder överhettas och arbetsstycket kan skadas.
- – Stäng av elverktyget och vänta till sågklingan stannat helt.

Sågning i vertikal geringsvinkel

- – Ställ in önskad vertikal geringsvinkel hos sågklingan. Vid sågklinga som lutar till vänster måste parallellanslaget **(27)** vara till höger om sågklingan.
- – Följ arbetsstegen enligt (se „Sågning i rät linje“, Sidan 29)

Såga med horisontell geringsvinkel (se bild I)

- – Ställ in önskad horisontell geringsvinkel på vinkelanslaget **(1)**.
- – Lägg arbetsstycket mot profilskenan **(29)**. Profilskenan får inte befinna sig i snittlinjen. Lossa i så fall den lättrade skruven **(48)** och förskjut anslaget.
- – Lyft eller sänk sågklingan med veven **(20)** tills de övre tänderna på sågklingan **(28)** befinner sig ca 3–6 mm över arbetsstycket.
- – Slå på elverktyget.
- – Tryck med ena handen arbetsstycket mot profilskenan **(29)** och skjut vinkelanslaget med andra handen på låsknoppen **(57)** långsamt framåt i styrspåret **(47)**.
- – Stäng av elverktyget och vänta tills sågklingan stannat helt.

För bekväm sågning av arbetsstycken i identiska längder kan längdanslaget **(31)** användas.
- – Lossa vingskruven **(30)** och förskjut längdanslaget **(31)** till önskad längd på arbetsstycket.
- – Dra åt vingskruven **(30)** igen.

Kontrollera och justera grundinställningar

För att kunna garantera exakta snitt måste efter intensiv användning elverktygets grundinställningar kontrolleras och eventuellt justeras.
För detta behövs erfarenhet och lämpliga specialverktyg.

En auktoriserad Bosch-servicestation kan snabbt och tillförlitligt utföra dessa arbeten.

Inställning av vertikal standardgeringsvinkel på 0°/45°

- – Ställ elverktyget i arbetsläge.
- – Ställ in en vertikal geringsvinkel på 0° för sågbladet.
- – Ta av skyddskåpan **(3)**.

Kontrollera (se bild J1)

- – Ställ in en vinkeltolk på 90 och lägg upp den på sågbordet **(2)**.

Benet på vinkelmallen skall ligga an mot sågklingan **(28)** utmed hela längden.

Ställa in (se bild J2)

- – Lossa anslagsskruvens låsmutter **(17)** med en vanlig ring- eller U-nyckel.
- – Lossa arreteringsspaken **(19)**.
- – Skjut handratten **(18)** mot anslagsskruven **(17)** och skruva in eller ut anslagsskruven tills benet på vinkelmallen ligger i liv med sågklingan hela vägen.
- – Håll reglaget i detta läge och dra åt arreteringsspaken **(19)** igen.
- – Dra åt anslagsskruvens låsmutter **(17)** igen.

Om vinkelindikatorn **(56)** efter utförd inställning inte ligger i linje med 0°-märket på skalan **(21)**, lossar du skruven **(60)** med en vanlig kryssmejsel och riktar in vinkelindikatorn längs 0°-märket.

Upprepa ovanstående steg på motsvarande sätt för den vertikala geringsvinkeln på 45° (lossa stoppmuttern; justera anslagsskruven **(22)**). Vinkelindikatorn **(56)** får sedan inte längre justeras.

Sågklingans parallellitet med vinkelanslagets styrspår (se bild K)

– Ställ elverktyget i arbetsläge.
– Ta av skyddskåpan **(3)**.

Kontrollera

– Markera den första sågtand till vänster som är synlig över bordinsatsen med en blyertspenna.
– Ställ in en vinkeltolk på 90° och lägg upp den mot kanten på styrspåret **(47)**.
– Förskjut vinkeltolkens ben tills det berör den märkta sågtanden och avläs avståndet mellan sågklingan och styrspåret.
– Vrid sågklingan tills den märkta tanden framtill står över bordsinsatsen.
– Förskjut vinkeltolken längs styrspåret mot märkt sågtand.
– Mät åter avståndet mellan sågklinga och styrspår.

De båda uppmätta avstånden måste vara identiska.

Inställning

– Lossa insexkantskruvarna **(61)** framtill under sågbordet och insexkantskruvarna **(62)** baktill under sågbordet med medföljande insexnyckel **(9)**.
– Förflytta försiktigt sågklingan tills den är parallell med styrspåret **(47)**.
– Dra åt alla skruvar **(61)** och **(62)** igen.

Rikta in parallellanslaget – silverfärgat stiftpar till höger (44) (se bild L)

Innan du riktar in parallellanslaget **(27)** måste du först ställa in anslagen **(17)**/**(22)** för vertikala standardgeringsvinklar och se till att sågklingan **(28)** är parallell med vinkelanslagets styrspår **(47)**.
(se „Inställning av vertikal standardgeringsvinkel på 0°/45°“, Sidan 29)
(se „Sågklingans parallellitet med vinkelanslagets styrspår (se bild **K**)“, Sidan 30)

– Lossa låsspaken **(42)** på parallellanslaget **(27)** och låt parallellanslaget kunna röra sig fritt under hela inriktningsproceduren.
– Placera parallellanslagets **(27)** skåror över det silverfärgade stiftparet **(44)**. Det vikbara tilläggsparallellanslaget **(8)** måste peka bort från skyddskåpan **(3)**.
– Ta av skyddskåpan **(3)**.
– Dra spännhandtaget **(25)** för breddning av sågbordet hela vägen uppåt och förskjut parallellanslaget **(27)** tills det vidrör sågklingan **(28)**.

Kontrollera

Parallellanslaget **(27)** ska röra vid sågbladet över hela dess längd.

Inställning

– Lossa stiftparets **(44)** silverfärgade skruvar nätt och jämt så mycket med den medföljande insexnyckeln **(9)** att stiften kan glida fritt.
– Skjut stiftparet **(44)** med parallellanslaget **(27)** ca 3 mm åt höger.
– Ställ med hjälp av vredet **(24)** på den övre, silverfärgade skalan **(13)** in avståndet 0 mm mellan parallellanslaget och sågklingan.
– Tryck spännhandtaget **(25)** för breddning av sågbordet nedåt.
– Skjut stiftparet **(44)** med parallellanslaget **(27)** åt vänster tills parallellanslaget vidrör sågklingan hela vägen.
– Dra försiktigt åt stiftparets **(44)** silverfärgade skruvar med den medföljande insexnyckeln **(9)**.
– Fäll ner låsspaken på båda sidor för att låsa parallellanslaget **(42)**.
– Kontrollera att parallellanslaget fortfarande vidrör sågklingan hela vägen efter åtdragningen.

Kontrollera därefter de svarta stiftparen **(43)** och **(45)**.

Rikta in parallellanslaget – svart stiftpar till höger (43) (se bild M)

Innan du riktar in stiftparet **(43)** måste du först rikta in stiftparet **(44)** (silver, till höger) korrekt.
(se „Rikta in parallellanslaget – silverfärgat stiftpar till höger **(44)** (se bild **L**)“, Sidan 30)

– Lossa låsspaken **(42)** på parallellanslaget **(27)** och lyft bort parallellanslaget från stiftparet **(44)**.
– Lossa stiftparets **(43)** svarta skruvar nätt och jämt så mycket med den medföljande insexnyckeln **(9)** att stiften kan glida fritt.
– Håll ringnyckelns **(23)** urtag mot de främre stiften **(44)**/**(43)**.
– Förskjut det svarta stiftet **(43)** tills båda stiften (silverfärgat **(44)** och svart **(43)**) passar in i respektive urtag i ringnyckeln.
– Upprepa samma moment med de bakre stiften **(44)**/**(43)**.

Rikta in parallellanslaget – svart stiftpar (45) till vänster

Innan du riktar in parallellanslaget **(27)** måste du först ställa in anslagen **(17)**/**(22)** för vertikala standardgeringsvinklar och se till att sågklingan **(28)** är parallell med vinkelanslagets styrspår **(47)**.
(se „Inställning av vertikal standardgeringsvinkel på 0°/45°“, Sidan 29)
(se „Sågklingans parallellitet med vinkelanslagets styrspår (se bild **K**)“, Sidan 30)

– Lossa låsspaken **(42)** på parallellanslaget **(27)** och låt parallellanslaget kunna röra sig fritt under hela inriktningsproceduren.

– Placera parallellanslagets **(27)** skåror över det svarta stiftparet **(45)**. Det vikbara tilläggsparallellanslaget **(8)** måste peka bort från skyddskåpan **(3)**.
– Ta av skyddskåpan **(3)**.
– Dra spännhandtaget **(25)** för breddning av sågbordet hela vägen uppåt och förskjut parallellanslaget **(27)** tills det vidrör sågklingan **(28)**.

Kontrollera
Parallellanslaget **(27)** ska röra vid sågbladet över hela dess längd.

Inställning
– Lossa stiftparets **(45)** svarta skruvar nätt och jämt så mycket med den medföljande insexnyckeln **(9)** att stiften kan glida fritt.
– Skjut stiftparet **(45)** med parallellanslaget **(27)** åt höger tills parallellanslaget vidrör sågklingan hela vägen.
– Dra försiktigt åt stiftparets **(45)** svarta skruvar med den medföljande insexnyckeln **(9)**.
– Fäll ner låsspaken på båda sidor för att låsa parallellanslaget **(42)**.
– Kontrollera att parallellanslaget fortfarande vidrör sågklingan hela vägen efter åtdragningen.

Ställ in avståndsindikatorn för sågbordet (se bild N)
– Lossa låsspaken **(42)** på parallellanslaget **(27)** och låt parallellanslaget kunna röra sig fritt under hela inriktningsproceduren.
– Placera parallellanslagets **(27)** skåror över det silverfärgade stiftparet **(44)**. Det vikbara tilläggsparallellanslaget **(8)** måste peka bort från skyddskåpan **(3)**.
– Ta av skyddskåpan **(3)**.
– Dra spännhandtaget **(25)** för breddning av sågbordet hela vägen uppåt och förskjut parallellanslaget **(27)** tills det vidrör sågklingan **(28)**.
– Lossa skruvarna **(63)** med en kryssmejsel och rikta avståndsindikatorn **(59)** längs skalans 0-markering **(13)**.
– Dra åt skruvarna **(63)** igen.

Ställa in bordinsatsens nivå (se bild O)

Kontrollera
Framsidan av bordinsatsen **(6)** måste ligga i plan med eller en aning under sågbordet, bakkanten måste ligga i plan med eller en aning över sågbordet.

Inställning
– Ställ in med insexnyckeln **(9)** in rätt nivå för de fyra justeringsskruvarna **(64)**.

Justera spelet för vinkelanslagets styrskena i styrspåret (se bild P)
Efter intensiv användning kan spelet för vinkelanslagets styrskena **(46)** i styrspåret **(47)** bli för stort.
– Dra åt inställningsskruvarna **(65)** till styrskenan **(46)** ordentligt igen.

Förvaring och transport

Förvaring av komponenter (se bild Q)
För förvaring kan vissa komponenter stadigt fästas på elverktyget.
– Sätt in de lösa komponenterna i sina hållare på höljet (se nedanstående tabell).

Komponenter	Förvaring
Skyddskåpa **(3)**	Hållare **(10)**: dra åt med klämspaken **(40)**
Vinkelanslag **(1)**	Hållare **(33)**
Sugadapter **(34)**	se bild **Q**
Ringnyckel **(23)**	se bild **Q**
Insexnyckel **(9)**	se bild **Q**
Påskjutare **(7)**	Hängs i hållaren mellan parallellanslaget **(27)** och tilläggsparallellanslaget **(8)**
Parallellanslag **(27)**	Vänd det, placera det underifrån i styrskenan **(26)** över stiftparet **(43)** och dra åt låsspaken **(42)**

Bära elverktyget (se bild R)
Innan elverktyget transporteras ska följande åtgärder vidtas:
– Försätt elverktyget i transportläge (se „Transportläge“, Sidan 27).
– Ta bort alla tillbehörsdelar som inte kan monteras stadigt på elverktyget.
För transport, använd om möjligt en sluten behållare för de sågklingor som inte är i bruk.
– Skjut styrskenan **(26)** helt inåt och tryck ner spännhandtaget **(25)** för att fixera det.
– Linda nätkabeln runt kabelhållaren **(32)**.
– För att lyfta eller transportera, använd bärhandtaget **(66)** eller det infällda handtaget **(67)**. Använd **inte** positioneringshandtaget **(11)**.
▶ **Vid transport av elverktyget använd endast transportanordningarna och bär inte verktyget i skyddsutrustningen.**

Underhåll och service

Underhåll och rengöring

▶ **Dra stickproppen ur nätuttaget innan arbeten utförs på elverktyget.**
▶ **Håll elverktyget och dess ventilationsöppningar rena för bra och säkert arbete.**

Om nätsladden för bibehållande av verktygets säkerhet måste bytas ut, ska byte ske hos **Bosch** eller en auktoriserad serviceverkstad för **Bosch** elverktyg.

Rengöring
Avlägsna damm och spån efter varje arbetsoperation genom renblåsning med tryckluft eller med en pensel.

Smörjning av elverktyget



Smörj elverktyget vid behov med olja på angivna ställen (se bild **S**).
En auktoriserad Bosch-servicestation kan snabbt och tillförlitligt utföra dessa arbeten.

▶ **Avfallshantera smörj- och rengöringsmedel på ett miljövänligt sätt. Beakta lagstadgade föreskrifter.**

Åtgärder för reducering av buller

Tillverkarens åtgärder:

– Mjukstart
– En speciellt framtagen sågklinga med reducerat buller

Användarens åtgärder:

– Vibrationsdämpad montering på en stabil arbetsyta
– Användning av sågklingor med bullerreducerande funktioner
– Regelbunden rengöring av sågklinga och elverktyg

Kundtjänst och applikationsrådgivning



https://www.bosch-professional.com/service/serviceadresses/en-GB/index.html#6496486795

Svenska

Tel.: (08) 7501820

Ange alltid vid förfrågningar och reservdelsbeställningar det 10-siffriga produktnumret som finns på produktens typskylt.

Avfallshantering

Elverktyg, tillbehör och förpackning ska omhändertas på miljövänligt sätt för återvinning.



Släng inte elverktyg bland hushållsavfallet!

Endast för EU-länder:

Elektriska och elektroniska apparater som inte längre är användbara måste samlas in separat och kasseras på ett miljövänligt sätt. Lämna in på en återvinningsstation. Felaktig avfallshantering kan vara skadlig för miljön och hälsan på grund av de farliga ämnen som den kan innehålla.

Tillverkargaranti



https://www.bosch-pt.com/guarantee/202601



GTA 571
0 601 B22 800



GTA 50 W
0 601 B57 000



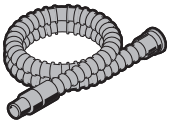

Ø 28 mm:
2 608 000 772 (3.2 m)



GAS 18V-12 MC

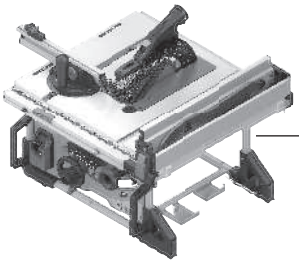

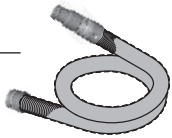

Ø 28 mm:
2 608 000 885 (4 m)



GAS 12-40 MA



GAS 35 M AFC

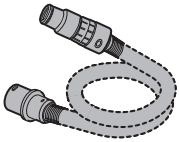

Ø 35 mm:
2 608 000 565 (5 m)



Ø 35 mm:
2 608 000 566 (5 m)



GAS 55 M AFC

Servicekontakte
Service Contacts
Contacts de Service
Contactos de Servicio
Контакты сервисных центров

https://www.bosch-pt.com/serviceaddresses

Garantiebedingungen
Guarantee Conditions
Conditions de Garantie
Condiciones de Garantía
Условия гарантии

https://www.bosch-pt.com/guarantee/202601